ՏԱՐԱԾՔԻ ԻՐԱՎԻՃԱԿԱՅԻՆ ՀԱՏԱԿԱԳԻԾ, Մ 1:1000

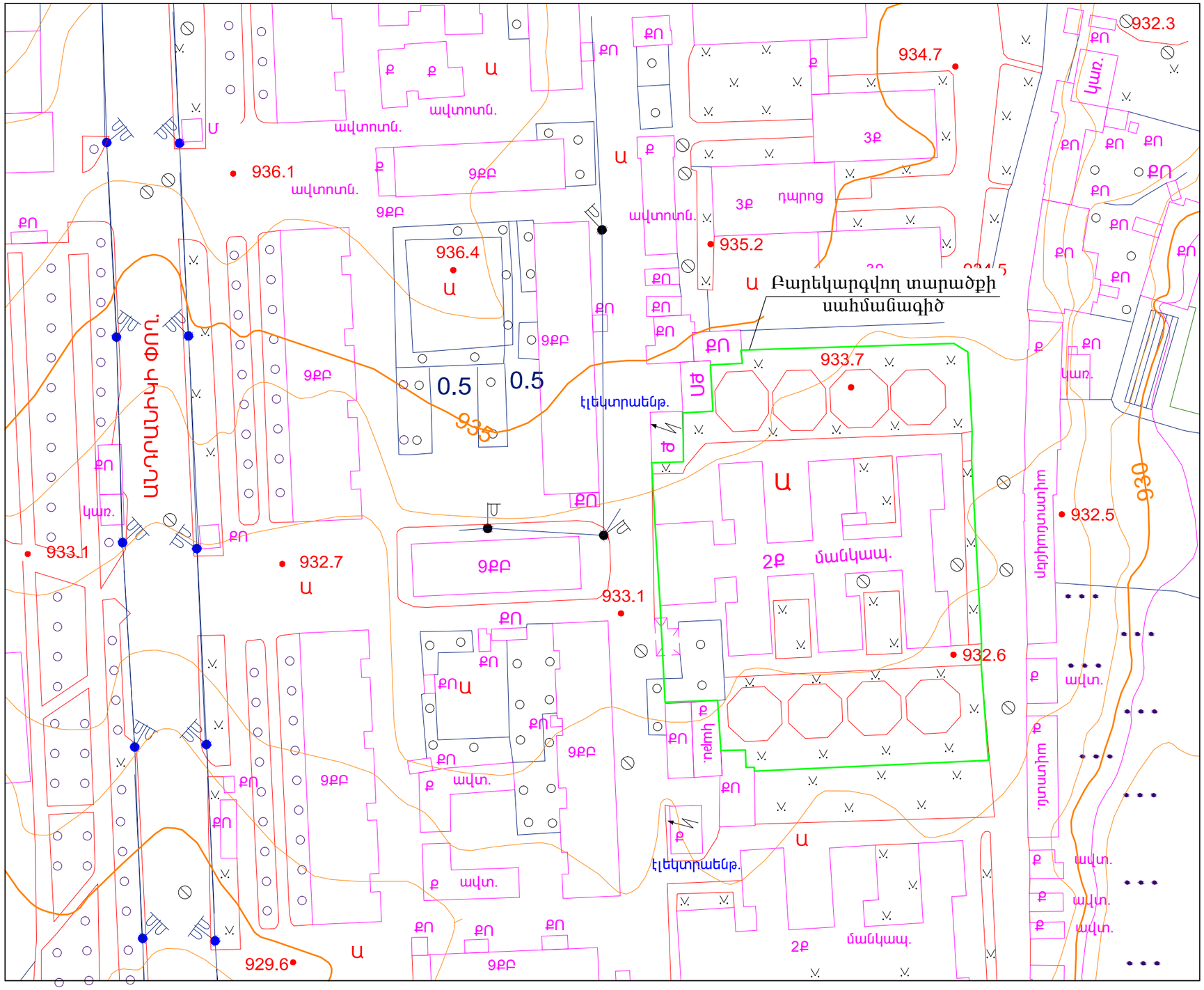

ՏՀ; Կ; Ռ; ԷԼ ՏԵՍԼԿԱՆԻՇԻ ՀԻՄՆԿԱՆ ԼՈՒԿԱԶՄԻ ԼՈՒՍԱՎՈՐՈՒԹՅԱՆ ԴԾԱՆԵՐԻ ՑԱՆԿ

ԹԵՐԹ	ԱՆՎԱՆՈՒՄ	ԾԱՆՈԹ.
1	Տարածքի իրավիճակային հատակագիծ, անվանացանկ	ՃԾ-1
2	Տարածքի չափագրության հատակագիծ	ՃԾ-2
3	Ապամոնտաժման աշխատանքների հատակագիծ	ՃԾ-3
4	Բարեկարգման աշխատանքների հատակագիծ, /չափագրություն/	ՃԾ-4
5	Եզրաքարի տիպային կտրվածքներ 1, 2	ՃԾ-5
6	Բարեկարգման աշխատանքների հատակագիծ, /ծածկութեների մակնշմամբ/	ՃԾ-6
7	Կառուցվող աստիճանների կտրվածք, մասնագիր	Կ-1
8	Աստիճաններին կից կառուցվող թեքահարթակների կտրվածք, բարձրացվող գոտու կտրվածք, մասնագիր	Կ-2
9	Հորիզոնական ճոճանակ, մասնագիր	Կ-3
10	4 տեղանոց պտտվող խաղասարք, մասնագիր	Կ-4
11	Մանկական խաղասարքերի կոմպլեկտ /սղարան և ճոճանակ/, մասնագիր	Կ-5
12	Մանկական խաղասարք «Ճոճանակ», մասնագիր	Կ-6
13	Փայտե նստարան, մասնագիր	Կ-7
14	Մետաղական աղբաման, մասնագիր	Կ-8
15	Մետաղական ցանկապատի դրվագ H=3.0մ, մետաղական դռնակ, մասնագիր	Կ-9
16	Մետաղական ցանկապատի դրվագ H=1.6մ, մասնագիր	Կ-10
17	2.0x1.7 մ չափսերով մետաղական դարպաս, մասնագիր	Կ-11
18	3.0x3.0 մ չափսերով մետաղական դարպաս, մասնագիր	Կ-12
19	Մետաղական բազրիք H=1.0 մ, մասնագիր	Կ-13
20	Տարածքի գլխավոր հատակագիծ	Ռ-1
21	Սխեմաներ, մասնագրեր	Ռ-2
22	Մասնագիր, խրամուղու լայնական կտրվածքներ	Ռ-3
23	Լուսավորության հենասյուների տեղակայման հատակագիծ	ԷԼ-1
24	Լուսավորության միաեղջյուր բարձակով հենասյուն	ԷԼ-2

Megametr	Ք. ԵՐԵՎԱՆ, ՄԱԼԱԹԻԱ-ՍԵԲԱՍՏԻԱ ՎԱՐՉԱԿԱՆ ՇՐՋԱՆ, ԱՆԴՐԱՆԻԿԻ ՓՈՂՈՑ 91, Հ.96 ՄԱՆԿԱՊԱՐՏԵԶ ՀՈՒԱԿ ԲԱԿԱՅԻՆ ՏԱՐԱԾՔԻ ՎԵՐԱՆՈՐՈԳՄԱՆ ԱՇԽԱՏԱՆՔՆԵՐ			Պայմանագիր ԵՔ-ՊԲԱՇՁԲ-15/31	
			ՃԱՐՏԱՐԱՊԵՏԱՇԻՆԱՐԱՐԱԿԱՆ ՍԱՍ	ՓՈՒԼ	ԹԵՐԹ	ԹԵՐԹԵՐ
ՏՆՕՐԵՆ	Մ. ԳԱԼՍՏՅԱՆ		ՏԱՐԱԾՔԻ ԻՐԱՎԻՃԱԿԱՅԻՆ ՀԱՏԱԿԱԳԻԾ, Մ 1:1000, ԱՆՎԱՆԱՑԱՆԿ	ԱՆ	ՃԾ-1	6
ՆԳՃ	Ա. ՀԱՅՐԱՊԵՏՅԱՆ			«ՄԵԳԱՄԵՏՐ» ՍՊԸ		

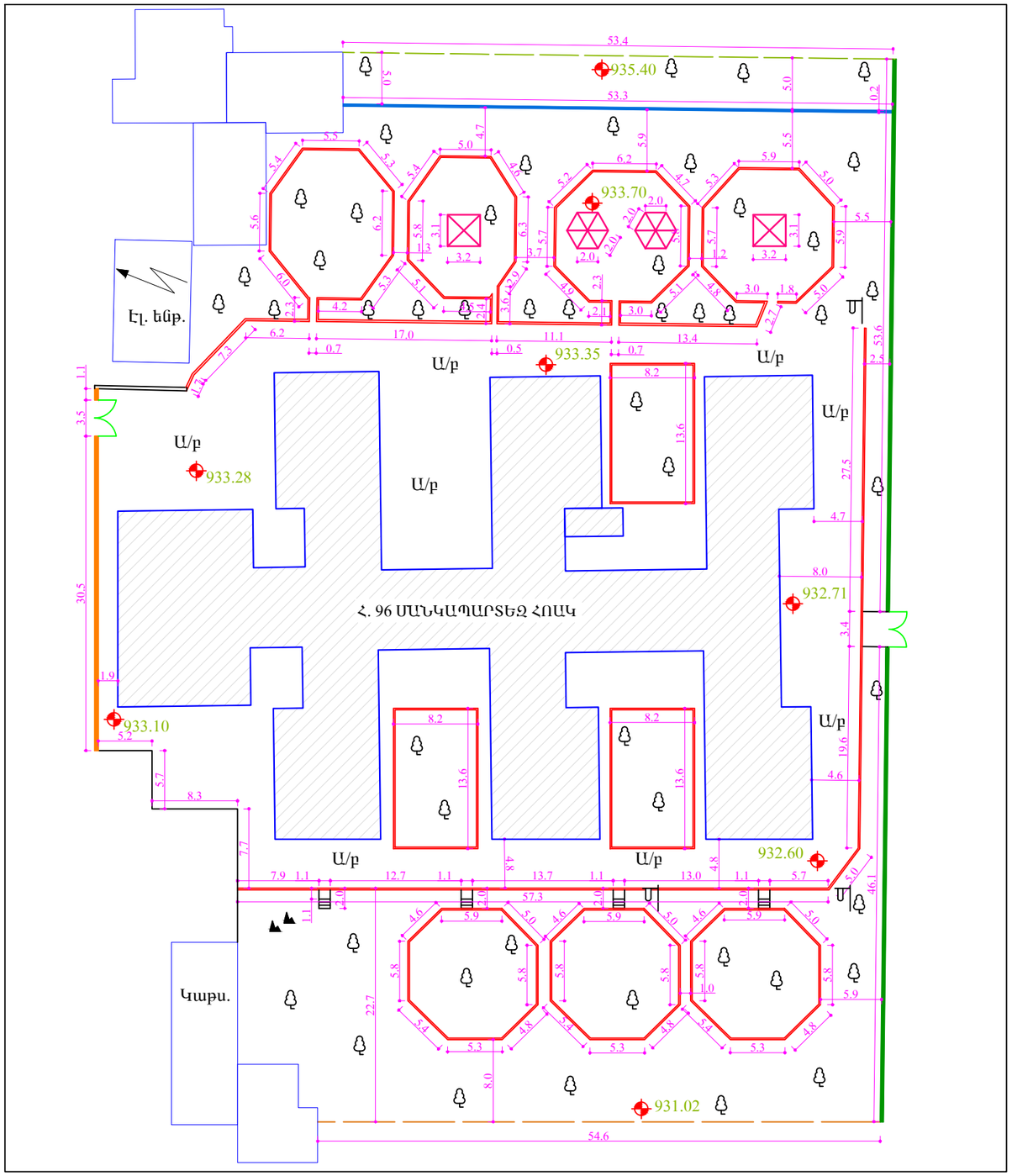

ՊԱՅՄԱՆԱԳԻՐ ԾԱՌԵՐԻ

	Առկա բետոնե եզրաքարեր -550.3 գմ
	Առկա բետոնե գոտի /H=0,25սմ, b=0,20սմ/ -53.3 գմ
	Առկա տուֆե պատ, H=1,60մ -99.7 գմ
	Առկա պատ մետաղական ճաղաշարով - 31.2 գմ
	Առկա մետաղական ճաղավոր ցանկապատ - 53.4 գմ
	Առկա մետաղական ցանցապատ ցանկապատ - 54.6 գմ
	Առկա մետաղական զրուցատաղավարներ - 4 հատ
	Կանաչապատ տարածք - 3115.0 քմ
	Գոյություն ունեցող լուսավորության սյուն /առանց պլաֆոնի/ - 3 հատ
	Շին. աղբ /ենթակա տեղափոխման/ - 10.0 խմ
Ա/բ	Առկա ասֆալտբետոնե ծածկույթ - 1730.0 քմ

ՇԱՆԹՈՒԹՅՈՒՆ

1. Պահպանել բարեկարգվող տարածքում գոյություն ունեցող բոլոր ծառերը:
2. Բոլոր չափերը տրված են մ-ով:

Megametr	Ք. ԵՐԵՎԱՆ, ՄԱԼԱԹԻԱ-ՍԵԲԱՍՏԻԱ ՎԱՐՉԱԿԱՆ ՇՐՋԱՆ, ԱՆԴՐԱՆԻԿԻ ՓՈՂՈՑ 91, Հ.96 ՄԱՆԿԱՊԱՐՏԵԶ ՀՈԱԿ ԲԱԿԱՅԻՆ ՏԱՐԱԾՔԻ ՎԵՐԱՆՈՐՈԳՄԱՆ ԱՇԽԱՏԱՆՔՆԵՐ				Պայմանագիր ԵՔ-ՊԲԱՇՁԲ-15/31	
			ՃԱՐՏԱՐԱՊԵՏԱՇԻՆԱՐԱՐԱԿԱՆ ՄԱՍ	ՓՈՒԼ	ԹԵՐԹ	ԹԵՐԹԵՐ
ՏՆՕՐԵՆ	Ս. ԳԱԼՍՏՅԱՆ		ՏԱՐԱԾՔԻ ՉԱՓԱԳՐՈՒԹՅԱՆ ՀԱՏԱԿԱԳԻԾ, Մ 1:500	ԱՆ	ՃԾ-2	6
ՆԳՃ	Ա. ՀԱՅՐԱՊԵՏՅԱՆ			«ՄԵԳԱՄԵՏՐ» ՍՊԸ		

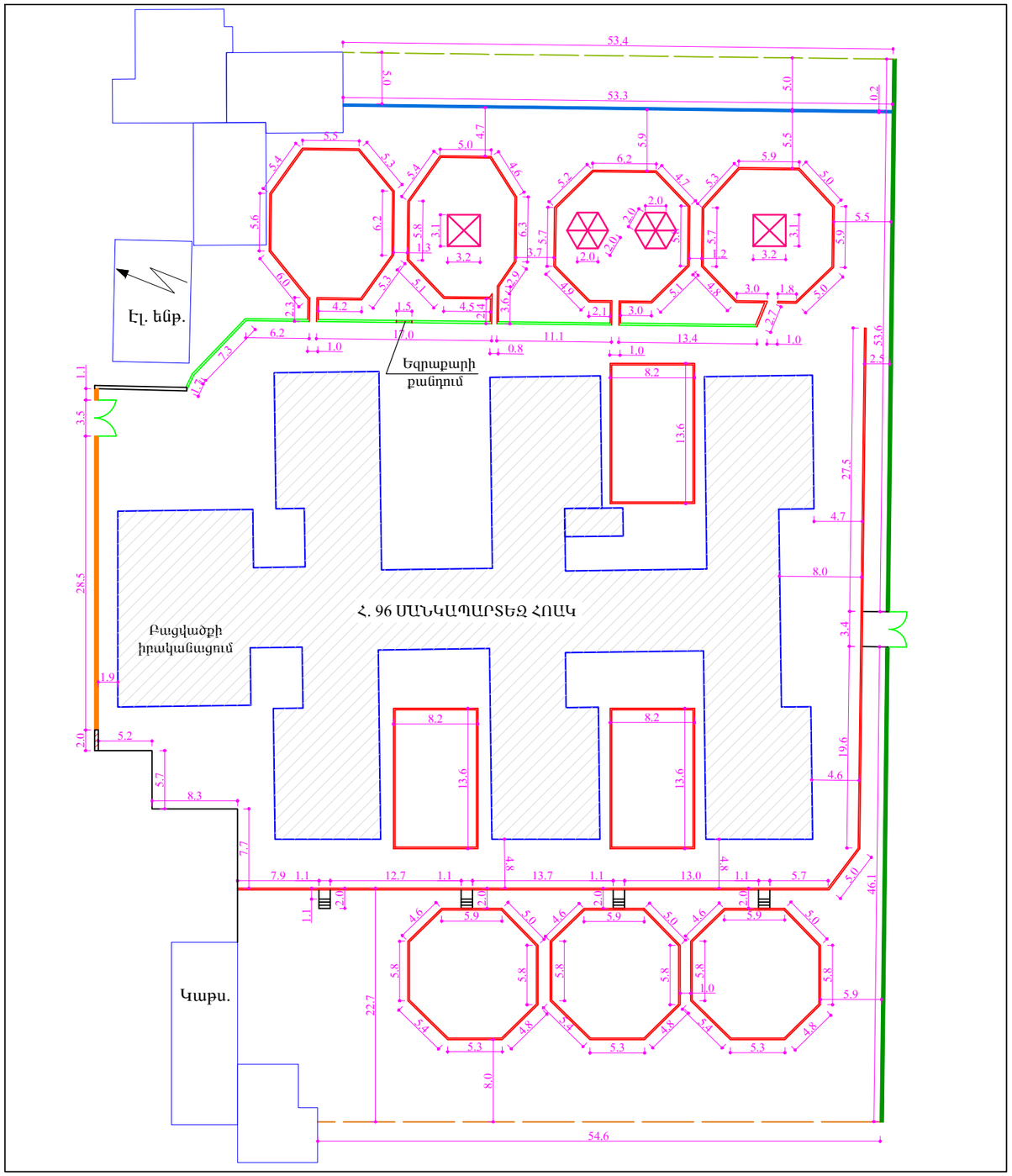

ՊԱՅՄԱՆԱԳԻՐ ԵՇԱՆԵՐ

- Ապամոնտաժվող բետոնե եզրաքարեր - 502.6 գմ
- Վերանորոգվող բետոնե եզրաքարեր - 47.7 գմ
- Ապամոնտաժվող մետաղական ցանկապատ - 54.6 գմ
- Պատի քանդում մետաղական ճաղաշարի հետ միասին բացվածքի իրականացման համար - 2.0 գմ
- Բետոնե գոտու վերանորոգում, բարձրացում - 53.3 գմ
- Բետոնե աստիճանների քանդում - 3.0 խմ

ԾԱՆՈԹՈՒԹՅՈՒՆ

1. Պահպանել բարեկարգվող տարածքում գոյություն ունեցող բոլոր ծառերը:
2. Բոլոր չափերը տրված են մ-ով:

Megametr	Ք. ԵՐԵՎԱՆ, ՄԱԼԱԹԻԱ-ՍԵԲԱՍՏԻԱ ՎԱՐՉԱԿԱՆ ՇՐՋԱՆ, ԱՆԴՐԱՆԻԿԻ ՓՈՂՈՑ 91, Հ.96 ՄԱՆԿԱՊԱՐՏԵԶ ՀՈԱԿ ԲԱԿԱՅԻՆ ՏԱՐԱԾՔԻ ՎԵՐԱՆՈՐՈԳՄԱՆ ԱՇԽԱՏԱՆՔՆԵՐ			Պայմանագիր ԵՔ-ՊԲԱՇՁԲ-15/31	
			ՃԱՐՏԱՐԱՊԵՏԱՇԻՆԱՐԱՐԱԿԱՆ ՄԱՍ	ՓՈՒԼ / ԹԵՐԹ / ԹԵՐԹԵՐ	
ՏՆՕՐԵՆ	Մ. ԳԱԼՍՏՅԱՆ		ԱՊԱՄՈՆՏԱԺՄԱՆ ԱՇԽԱՏԱՆՔՆԵՐԻ ՀԱՏԱԿԱԳԻԾ, Մ 1:500	ԱՆ / ՃԾ-3 / 6	
ՆԳՃ	Ա. ՀԱՅՐԱՊԵՏՅԱՆ			«ՄԵԳԱՄԵՏՐ» ՍՊԸ	

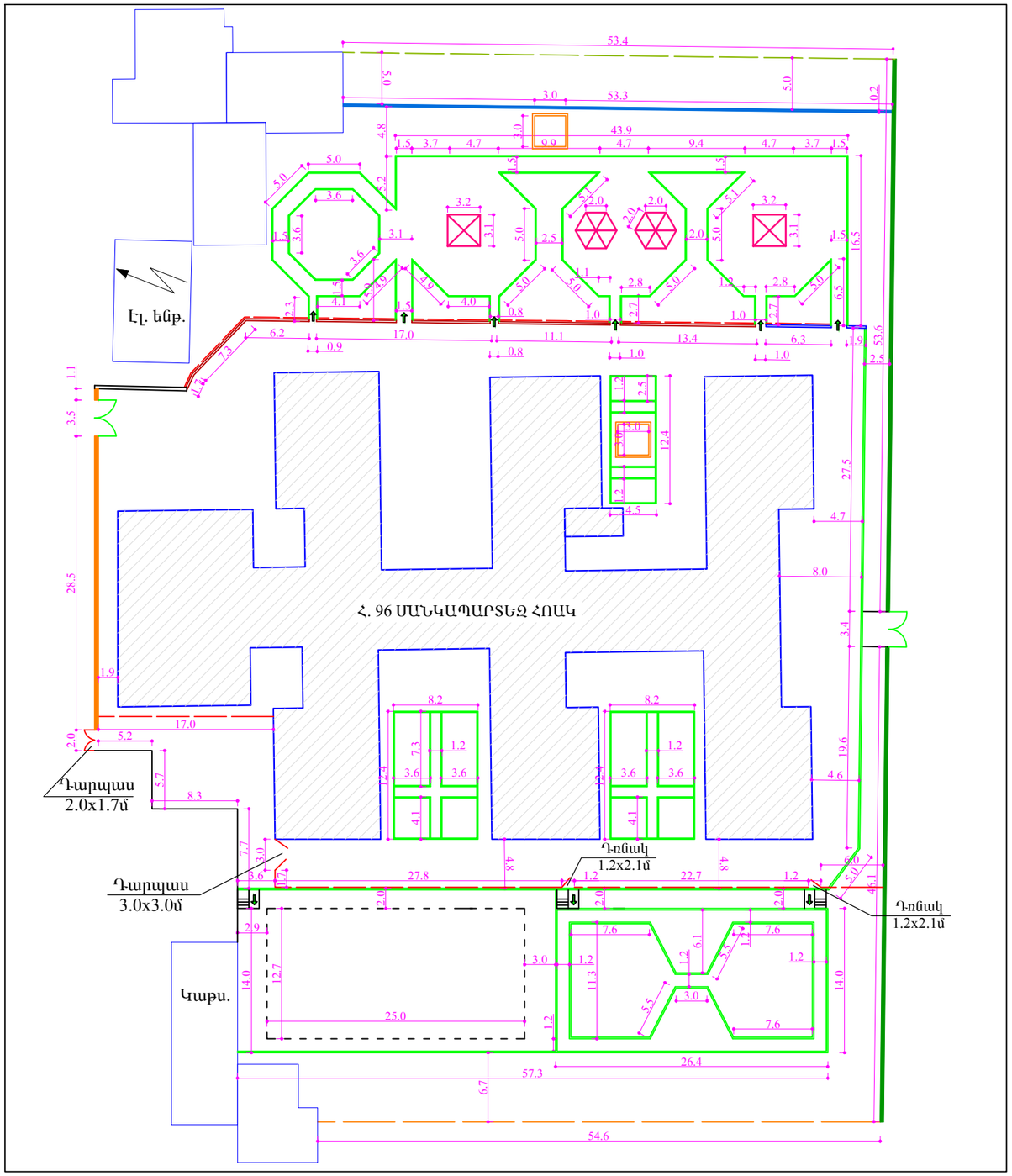

ՊԱՅՄԱՆԱԿԱՆ ԴԵՂԵՐ

- Նոր տեղադրվող բետոնե եզրաքարեր 20x8սմ չափերով - 781.7 գմ
- Վերանորոգվող բետոնե եզրաքարեր /սվաղում/ - 56.7 գմ, [31.5 քմ]
- Նոր իրականացվող միաձույլ բետոնե գոտի - 8.2 գմ
- Նոր իրականացվող միաձույլ բետոնե գոտի եզրամասերը կորացնելով /մանկական ավազուտ/ - 27.2 գմ / 1.1 խմ
- Բետոնե գոտու վերանորոգում, բարձրացում մինչև 0.5մ - 53.3 գմ
- Առկա տուֆե պատի սվաղում ց/ավազային շաղախով 30մմ հաստ. և նկարազարդում - 160.0 քմ
- Նոր իրականացվող մետաղական ցանկապատ, H=3.0 մ - 75.2 գմ
- Նոր իրականացվող մետաղական ցանկապատ, H=1.6 մ - 54.6 գմ
- Նոր իրականացվող մետաղական բազրիք, H=1.0 մ - 61.5 գմ
- Նոր տեղադրվող փայտե նստարան - 29 հատ
- Նոր տեղադրվող մետաղական աղբաման - 14 հատ
- Թեքահարթակի իրականացում
- Նոր կառուցվող ե/բ աստիճաններ - 3 հատ

ԾԱՆՈԹԱԳԻՐ

1. Նախքան շինարարական աշխատանքների սկիզբը բարեկարգվող տարածքում գտնվող բոլոր ապօրինի շինությունները և բանջարանոցների տարածքները, թաղապետարանի վերահսկողությամբ, պետք է ազատվեն:
2. Բոլոր չափերը տրված են մ-ով:

Megametr	Ք. ԵՐԵՎԱՆ, ՄԱԼԱԹԻԱ-ՍԵԲԱՍՏԻԱ ՎԱՐՉԱԿԱՆ ՇՐՋԱՆ, ԱՆԴՐԱՆԻԿԻ ՓՈՂՈՑ 91, Հ.96 ՄԱՆԿԱՊԱՐՏԵԶ ՀՈԱԿ ԲԱԿԱՅԻՆ ՏԱՐԱԾՔԻ ՎԵՐԱՆՈՐՈԳՄԱՆ ԱՇԽԱՏԱՆՔՆԵՐ			Պայմանագիր ԵՔ-ՊԲԱՇՁԲ-15/31	
			ՃԱՐՏԱՐԱՊԵՏԱՇԻՆԱՐԱՐԱԿԱՆ ՄԱՍ	ՓՈՒԼ / ԹԵՐԹ / ԹԵՐԹԵՐ
ՏՆՕՐԵՆ	Ս. ԳԱԼՍՏՅԱՆ		ԲԱՐԵԿԱՐԳՄԱՆՆ ԱՇԽԱՏԱՆՔՆԵՐԻ ՀԱՏԱԿԱԳԻԾ, /ՉԱՓԱԳՐՈՒԹՅՈՒՆ/ Մ 1:500	ԱՆ / ՃԾ-4 / 6
ՆԳՃ	Ա. ՀԱՅՐԱՊԵՏՅԱՆ			«ՄԵԳԱՄԵՏՐ» ՍՊԸ

ԿՏՐՎԱԾՔ 1 Մ 1:40

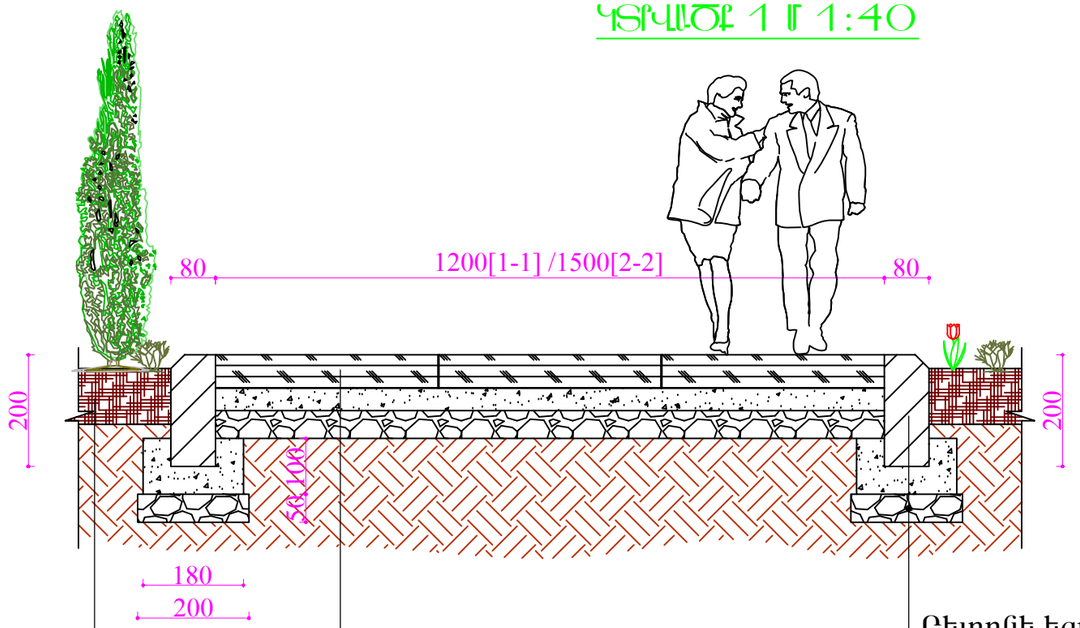

Սևահող, 150մմ
Բնահող

Բետոնե սալիկներ, 60մմ
Չոր ց/ա խառնուրդ, 40մմ
Խճի շերտ, 50մմ
Բնահող

Բետոնե եզրաքար 200x80մմ
Բետոն B7.5 դասի
Խճի նախ. շերտ, 50մմ
Բնահող

ԿՏՐՎԱԾՔ 2 Մ 1:40

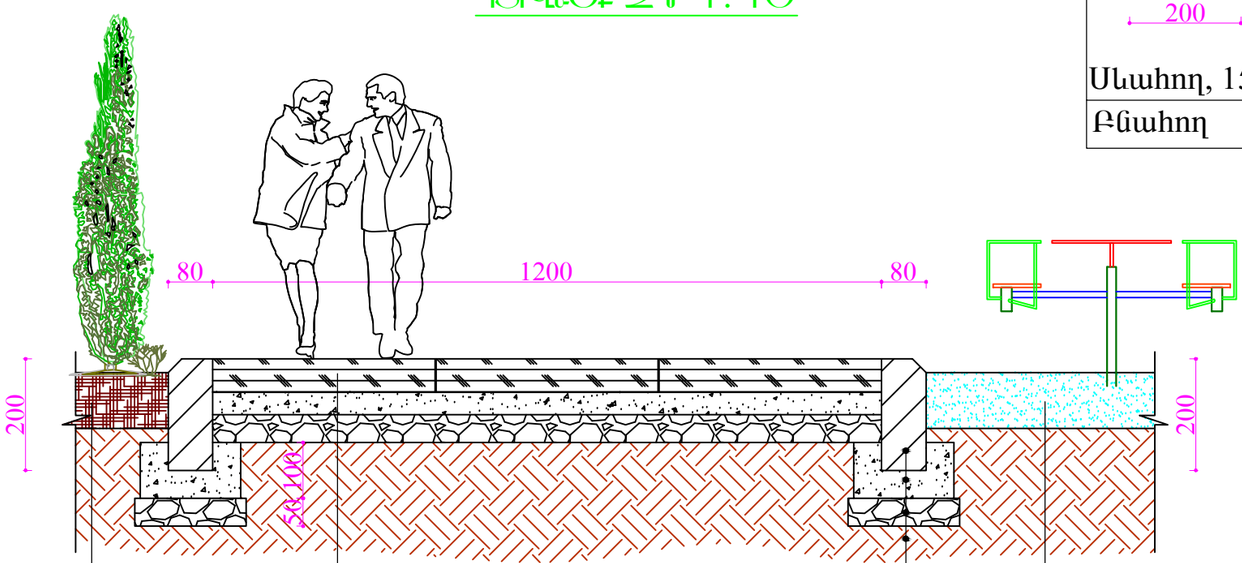

Սևահող, 150մմ
Բնահող

Բետոնե սալիկներ, 60մմ
Չոր ց/ա խառնուրդ, 40մմ
Խճի շերտ, 50մմ
Բնահող

Կապույտ ավազ, 100մմ
Բնահող

Բետոնե եզրաքար 200x80մմ
Բետոն B7.5 դասի
Խճի նախ. շերտ, 50մմ
Բնահող

	Q. ԵՐԵՎԱՆ, ՄԱԼԱԹԻԱ-ՍԵԲԱՍՏԻԱ ՎԱՐՉԱԿԱՆ ՇՐՋԱՆ, ԱՆԴՐԱՆԻԿԻ ՓՈՂՈՑ 91, Հ.96 ՄԱՆԿԱՊԱՐՏԵԶ ՀՈԱԿ ԲԱԿԱՅԻՆ ՏԱՐԱԾՔԻ ՎԵՐԱՆՈՐՈԳՄԱՆ ԱՇԽԱՏԱՆՔՆԵՐ			Պայմանագիր ԵՔ-ՊԲԱՇՁԲ-15/31		
			ՃԱՐՏԱՐԱՊԵՏԱՇԻՆԱՐԱՐԱԿԱՆ ՄԱՍ	ՓՈՒԼ	ԹԵՐԹ	ԹԵՐԹԵՐ
ՏՆՕՐԵՆ	Մ. ԳԱԼՍՏՅԱՆ		ԵԶՐԱՔԱՐԻ ՏԻՊԱՅԻՆ ԿՏՐՎԱԾՔՆԵՐ 1; 2, Մ 1:40	ԱՆ	ՃԾ-5	6
ՆԳՃ	Ա. ՀԱՅՐԱՊԵՏՅԱՆ			«ՄԵԳԱՄԵՏՐ» ՍՊԸ		

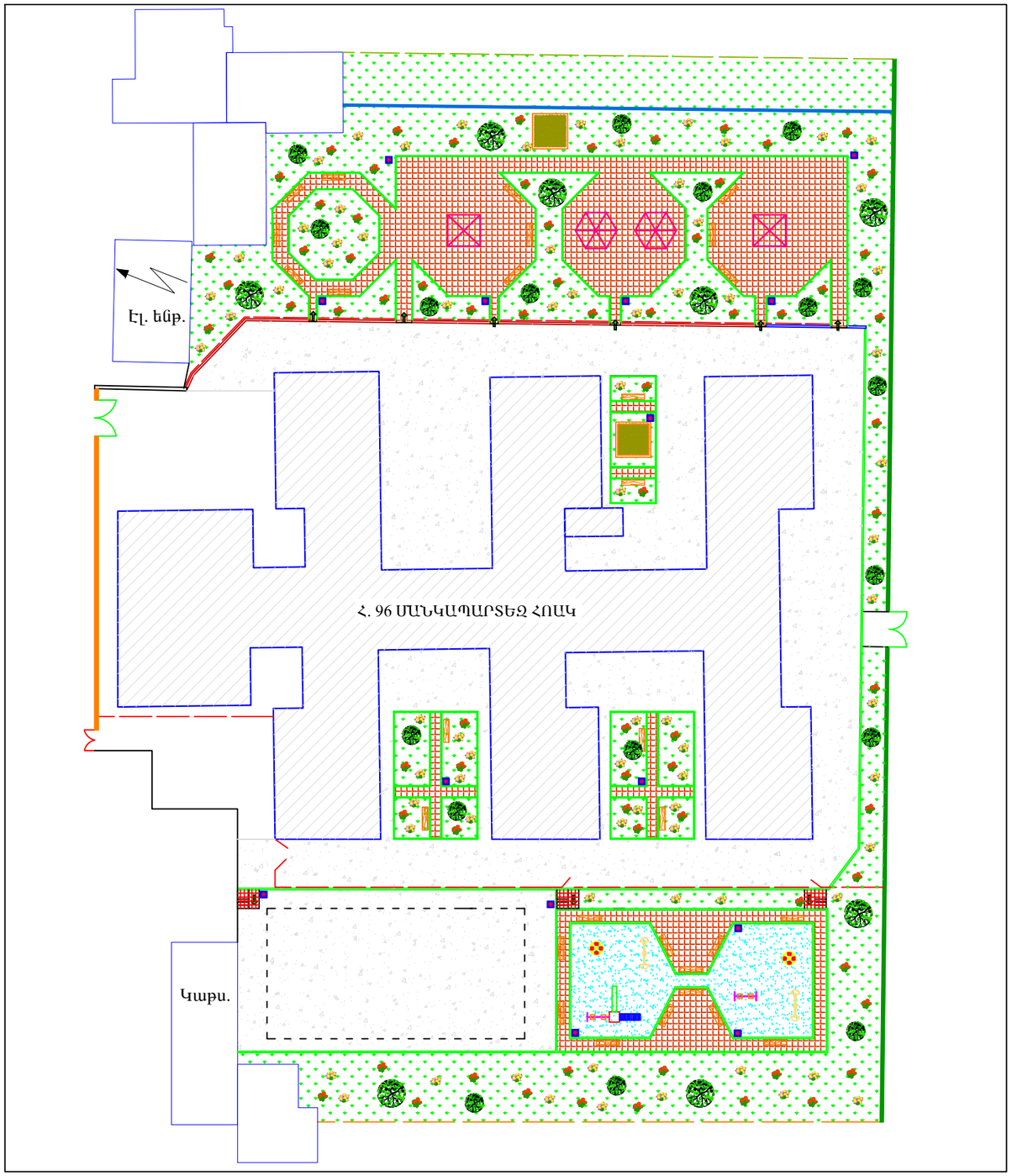

ՊԱՅՄԱՆԱԿԱՆ ԴՇԱՆԴԵՐ

- Բետոնե ձևավոր սալիկներ - 729.0 քմ
- Երեսպատում բազալտե սալիկներով - 21.2 քմ
- Կանաչապատ տարածք, սևահողի բերում, սիզամարգի ստեղծում - 1800.0 քմ
- Մանրահատիկ ասֆալտբետոնե ծածկույթ, 3սմ հաստ. - 1898.8 քմ
- Կապույտ ավազի շերտ /գլաքար/ - 202.0 քմ
- Կարմիր ավազի շերտ /ավազուտ/ - 18.0 քմ
- Նոր խաղասարքերի տեղադրում - 6 հատ
- Նոր տեղադրվող փայտե նստարան - 29 հատ
- Նոր տեղադրվող մետաղական աղբաման - 14 հատ

ԾԱՆՈԹԱԳԻՐ

1.Նախքան շինարարական աշխատանքների սկիզբը բարեկարգվող տարածքում գտնվող բոլոր ապօրինի շինությունները և բանջարանոցների տարածքները, թաղապետարանի վերահսկողությամբ, պետք է ազատվեն:
2.Բոլոր չափերը տրված են մ-ով:

Megametr	Ք. ԵՐԵՎԱՆ, ՄԱԼԱԹԻԱ-ՍԵԲԱՍՏԻԱ ՎԱՐՉԱԿԱՆ ՇՐՋԱՆ, ԱՆԴՐԱՆԻԿԻ ՓՈՂՈՑ 91, Հ.96 ՄԱՆԿԱՊԱՐՏԵԶ ՀՈԱԿ ԲԱԿԱՅԻՆ ՏԱՐԱԾՔԻ ՎԵՐԱՆՈՐՈԳՄԱՆ ԱՇԽԱՏԱՆՔՆԵՐ			Պայմանագիր ԵՔ-ՊԲԱՇՁԲ-15/31		
			ճարտարապետաշինարարական մաս	ՓՈՒԼ	ԹԵՐԹ	ԹԵՐԹԵՐ
ՏՆՕՐԵՆ	Մ. ԳԱԼՍՏՅԱՆ		բարեկարգմանն աշխատանքների հատակագիծ, /ծածկույթների մակնշմամբ/, մ 1:500	ԱՆ	ճԾ-6	6
ՆԳՃ	Ա. ՀԱՅՐԱՊԵՏՅԱՆ			«ՄԵԳԱՄԵՏՐ» ՍՊԸ		

ԿԱՌՈՒՑՎՈՂ Ե/Բ ԱՍՏԻՃԱՆՆԵՐԻ ԿՏՐՎԱԾՔ, Մ 1:20

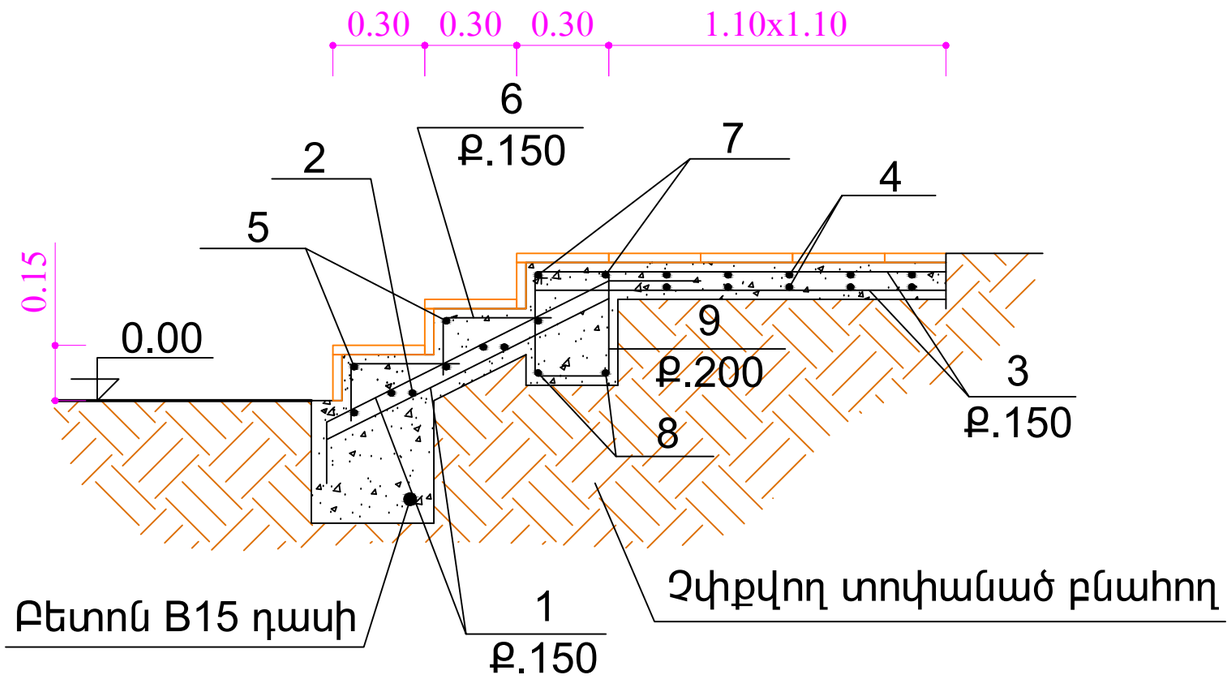

ԱՇԽԱՏԱՆՔՆԵՐԻ ՇԱՐԱԼԵՐ 1 ՀԱՍ Ե/Բ ԱՍՏԻՃԱՆԻ ԿԱՌՈՒՑՄԱՆ ՀԱՄԱՐ

Դիրք	Անվանումը	Քանակը	Միավորի քաշը,կգ	Ընդամենը
Ե/Բ աստիճան				
1	Ø12A500c L=1200	14	1.07	14.98
2	Ø6AI L=1100	7	0.244	1.708
3	Ø8AI L=1400	14	0.553	7.742
4	Ø6AI L=1100	10	0.244	2.44
5	Ø6AI L=1100	2	0.244	0.488
6	Ø6AI L=450	14	0.1	1.4
7	Ø16A500c L=1800	2	2.844	5.688
8	Ø16A500c L=1100	2	1.738	3.476
9	Ø6AI L=1390	6	0.31	1.86
	Բետոն B15 դասի,մ^3			0.6

megametr	Ք. ԵՐԵՎԱՆ, ՄԱԼԱԹԻԱ-ՍԵԲԱՍՏԻԱ ՎԱՐՉԱԿԱՆ ՇՐՋԱՆ, ԱՆԴՐԱՆԻԿԻ ՓՈՂՈՑ 91, Հ.96 ՄԱՆԿԱՊԱՐՏԵԶ ՀՈԱԿ ԲԱԿԱՅԻՆ ՏԱՐԱԾՔԻ ՎԵՐԱՆՈՐՈԳՄԱՆ ԱՇԽԱՏԱՆՔՆԵՐ			Պայմանագիր ԵՔ-ՊԲԱՇՁԲ-15/31		
			ԿՈՆՍՏՐՈՒԿՏՈՐԱԿԱՆ ՄԱՍ	ՓՈՒԼ	ԹԵՐԹ	ԹԵՐԹԵՐ
ՏՆՕՐԵՆ	Ս. ԳԱԼՍՏՅԱՆ			ԱՆ	Կ-1	13
ՆԳՃ	Ա. ՀԱՅՐԱՊԵՏՅԱՆ		ԿԱՌՈՒՑՎՈՂ ԱՍՏԻՃԱՆՆԵՐԻ ԿՏՐՎԱԾՔ, Մ 1:20, ՄԱՄՆԱԳԻՐ	«ՄԵԳԱՄԵՏՐ» ՍՊԸ		

ԱՍՏԻՃԱՆՆԵՐԻՆ ԿԻՑ ԿԱՌՈՒՑՎՈՂ ԹԵՔԱՀԱՐԹԱԿԻ ԿՏՐՎԱԾՔ, Մ 1:10

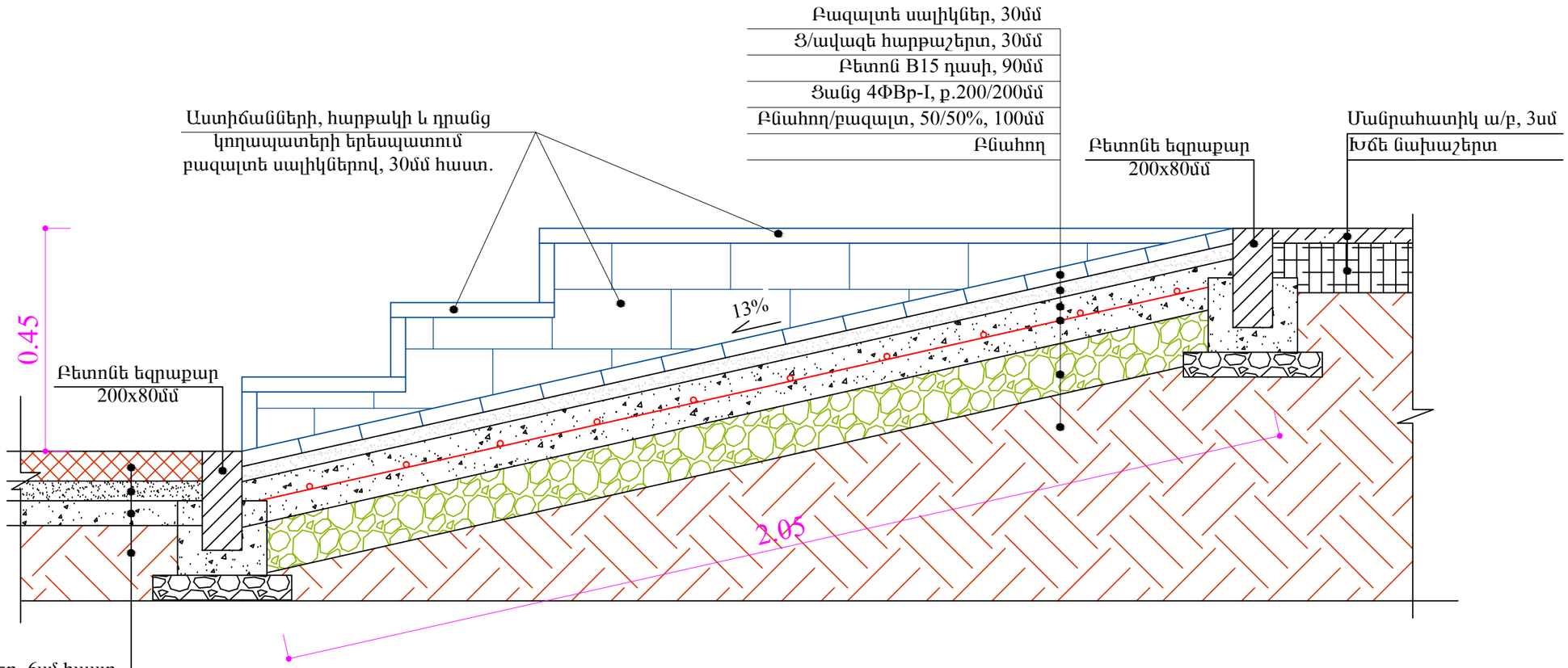

Բետոնե ձևավոր սալիկներ, 6սմ հաստ.
Չոր ց/ավազային խառնուրդ, 4սմ հաստ.
Խճի շերտ, 5սմ հաստ.
Բնահող

ԲԱՐՁՐԱՑՎՈՂ ԲԵՏՈՆԵ ՂԱՏԻՐ ԿՏՐՎԱԾՔ, Մ1:10

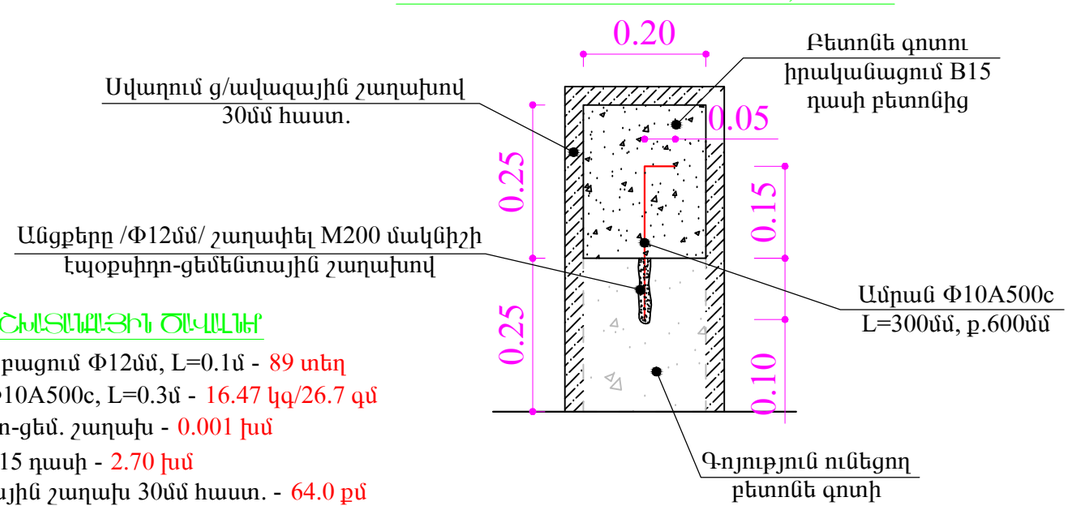

ԱՍՏԻՃԱՆՆԵՐԻ ԾԱՎԱԼՆԵՐ 3 ՀԱՏ ԹԵՔԱՀԱՐԹԱԿԻ ԿԱՌՈՒՑՄԱՆ ՈՒ ԵՐԵՎՈՒՏՄԱՆ ԵՎ 3 ՀԱՏ ԱՍՏԻՃԱՆՆԵՐԻ ԵՐԵՎՈՒՏՄԱՆ ՀԱՄԱՐ

Բնահող/բազալտ, 50/50%, 100մմ - 1.26 խմ

Ցանց 4ՓBp-I, ք.200/200մմ - 5.94 կգ

Բետոն B15 դասի 90մմ հաստ.- 0.57 խմ

Ց/ավազե հարթաշերտ 30մմ հաստ. - 6.30 քմ

Աստիճանների, հարթակների և թեքահարթակների երեսպատում բազալտե սալիկներով 30մմ հաստ. - 15.0 քմ

Աստիճանների և թեքահարթակների կողապատերի երեսպատում բազալտե սալիկներով 30մմ հաստ. - 6.2 քմ

Մետաղական բազրիքների տեղադրում - 13.5 գմ

ԼՇԽՎՏԱՆՔԻ ԾԱՎԱԼՆԵՐ

Անցքերի բացում Փ12մմ, L=0.1մ - 89 տեղ

Ամրան Փ10A500c, L=0.3մ - 16.47 կգ/26.7 գմ

Էպօքսիդո-ցեմ. շաղախ - 0.001 խմ

Բետոն B15 դասի - 2.70 խմ

Ց/ավազային շաղախ 30մմ հաստ. - 64.0 քմ

Megametr	Ք. ԵՐԵՎԱՆ, ՄԱԼԱԹԻԱ-ՍԵԲԱՍՏԻԱ ՎԱՐՉԱԿԱՆ ՇՐՋԱՆ, ԱՆԴՐԱՆԻԿԻ ՓՈՂՈՑ 91, Հ.96 ՄԱՆԿԱՊԱՐՏԵԶ ՀՈԱԿ ԲԱԿԱՅԻՆ ՏԱՐԱԾՔԻ ՎԵՐԱՆՈՐՈԳՄԱՆ ԱՇԽԱՏԱՆՔՆԵՐ			Պայմանագիր ԵՔ-ՊԲԱՇՁԲ-15/31		
			ԿՈՆՍՏՐՈՒԿՏՈՐԱԿԱՆ ՄԱՍ	ՓՈՒԼ	ԹԵՐԹ	ԹԵՐԹԵՐ
ՏՆՕՐԵՆ	Ս. ԳԱԼՍՏՅԱՆ		ԱՍՏԻՃԱՆՆԵՐԻՆ ԿԻՑ ԿԱՌՈՒՑՎՈՂ ԹԵՔԱՀԱՐԹԱԿԻ ԿՏՐՎԱԾՔ, Մ 1:10, ԲԱՐՁՐԱՑՎՈՂ ԳՈՏՈՒ ԿՏՐՎԱԾՔ, Մ :10	ԱՆ	Կ-2	13
ՆԳՃ	Ա. ՀԱՅՐԱՊԵՏՅԱՆ			«ՄԵԳԱՄԵՏՐ» ՍՊԸ		

ՀՈՐԻԶՈՆԱԿԱՆ ՃՈՃԱՆԱԿ
ՏԵՍՔ ՎԵՐԵՎԻՑ, Մ 1:20

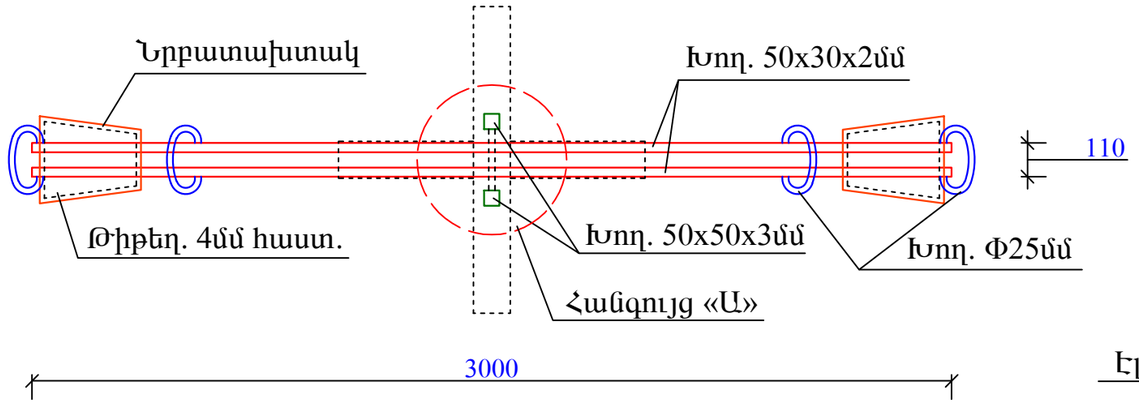

ՀԱՆԳՈՒՅՑ «Ա»

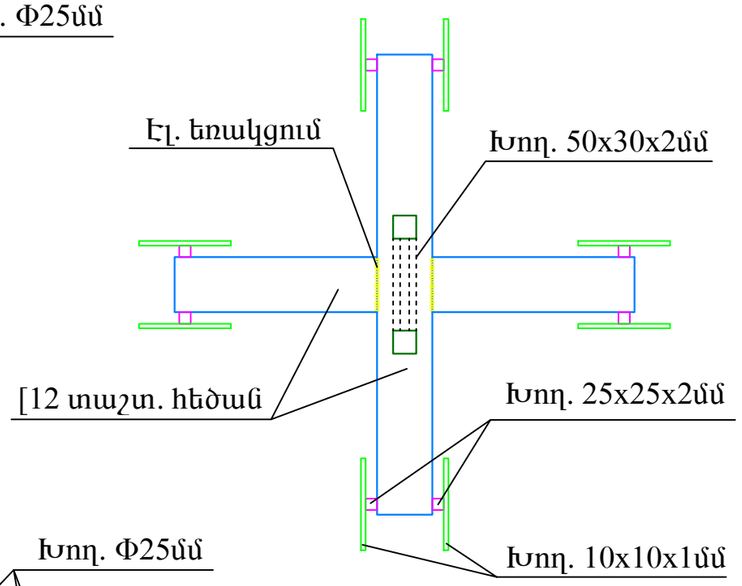

ՀՈՐԻԶՈՆԱԿԱՆ ՃՈՃԱՆԱԿ
ՏԵՍՔ ԿՈՂՔԻՑ, Մ 1:20

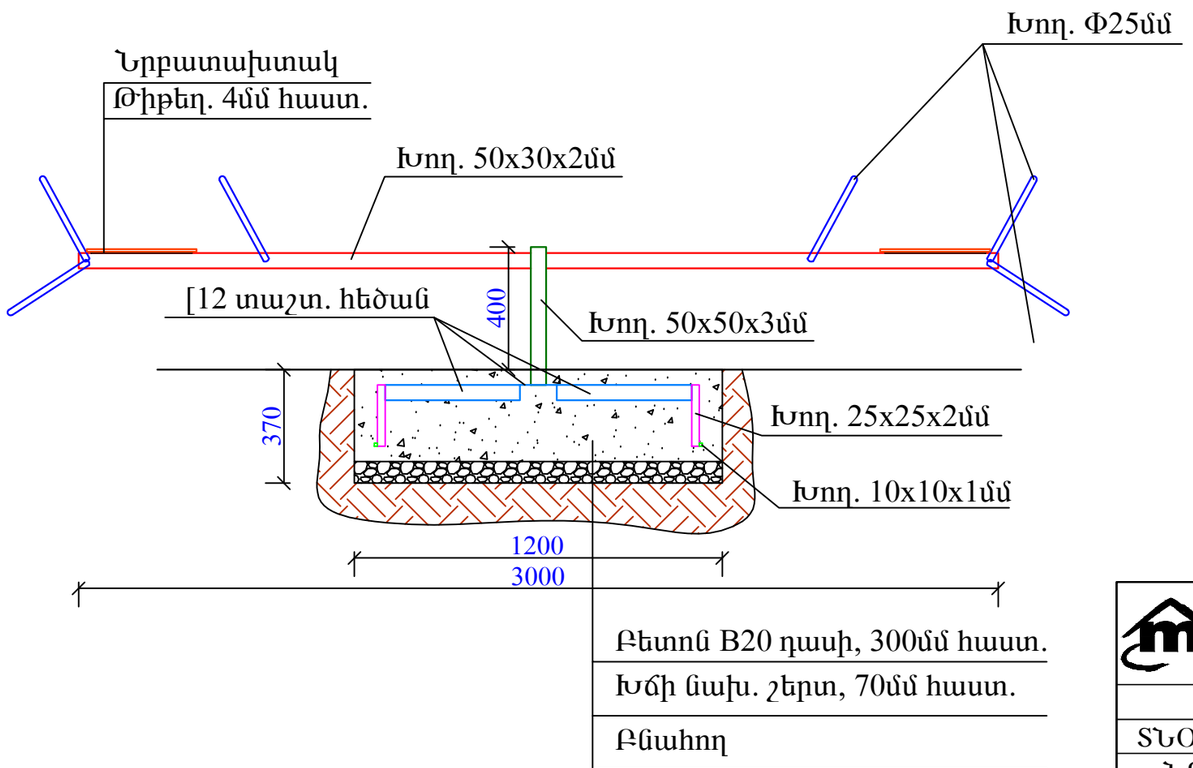

ՆՅՈՒԹԱՑԱՆԿԻ ՄԱՆՐԱԿՐ

1	Գծային ճոճանակի մետաղական հիմնակմախքի պատրաստում	տ	0.059
2	Ուղղանկյուն կտրվածքի խողովակ □50x30x2մմ	կգ	14.62
3	Քառակուսի կտրվածքի խողովակ □50x50x3մմ	կգ	1.93
4	Կլոր կտրվածքի խողովակ Φ25x2մմ	կգ	5.42
5	Կլոր կտրվածքի խողովակ Φ20x2մմ	կգ	5.33
6	Մետաղական թիթեղ —4մմ հաստ.	կգ	3.96
7	Մետաղական տարրերի յուղաներկում	տ	0.04
8	Առանցքակալ	հատ	2
9	Լիսեռ	հատ	1
10	Հեղույս+պնդօղակ	հատ	28
11	Խցափակիչ /заглушка/	հատ	30
12	Նրբատախտակ /նստատեղի/	մ^2	1.00
13	Փայտե տարրերի յուղաներկում	մ^2	1.00
14	Բնահողի կտրում ձեռքով	մ^3	0.550
15	Խճի նախ. շերտի իրականացում 7սմ հաստ.	մ^3	0.13
16	Հիմքի իրականացում B20 դասի բետոնով	մ^3	0.31
17	[12 տաշտաձև հեծան	կգ	20.8
18	Քառակուսի կտրվածքի խողովակ □25x25x2մմ	կգ	2.22
19	Քառակուսի կտրվածքի խողովակ □10x10x1մմ	կգ	0.43
20	Բնահողի ետլիցք ձեռքով	մ^3	0.11

Megametr	Ք. ԵՐԵՎԱՆ, ՄԱԼԱԹԻԱ-ՍԵԲԱՍՏԻԱ ՎԱՐՉԱԿԱՆ ՇՐՋԱՆ, ԱՆԴՐԱՆԻԿԻ ՓՈՂՈՑ 91, Հ.96 ՄԱՆԿԱՊԱՐՏԵԶ ՀՈԱԿ ԲԱԿԱՅԻՆ ՏԱՐԱԾՔԻ ՎԵՐԱՆՈՐՈԳՄԱՆ ԱՇԽԱՏԱՆՔՆԵՐ		Պայմանագիր ԵՔ-ՊԲԱՇՁԲ-15/31
		ԿՈՆՍՏՐՈՒԿՏՈՐԱԿԱՆ ՄԱՍ	ՓՈՒԼ / ԹԵՐԹ / ԹԵՐԹԵՐ
ՏՆՕՐԵՆ	Ս. ԳԱԼՍՏՅԱՆ	ՀՈՐԻԶՈՆԱԿԱՆ ՃՈՃԱՆԱԿ, ՆՅՈՒԹԱՃԱԽՍԻ ՄԱՄՆԱԳԻՐ	ԱՆ / Կ-3 / 13
ՆԳՃ	Ա. ՀԱՅՐԱՊԵՏՅԱՆ		«ՄԵԳԱՄԵՏՐ» ՍՊԸ

4 ՏԵՂԱՆՈՑ ՊՏՏՎՈՂ ԽԱՂԱՍԱՐՔ, ՏԵՍՔ ՎԵՐԵՎԻՑ, Մ 1:20

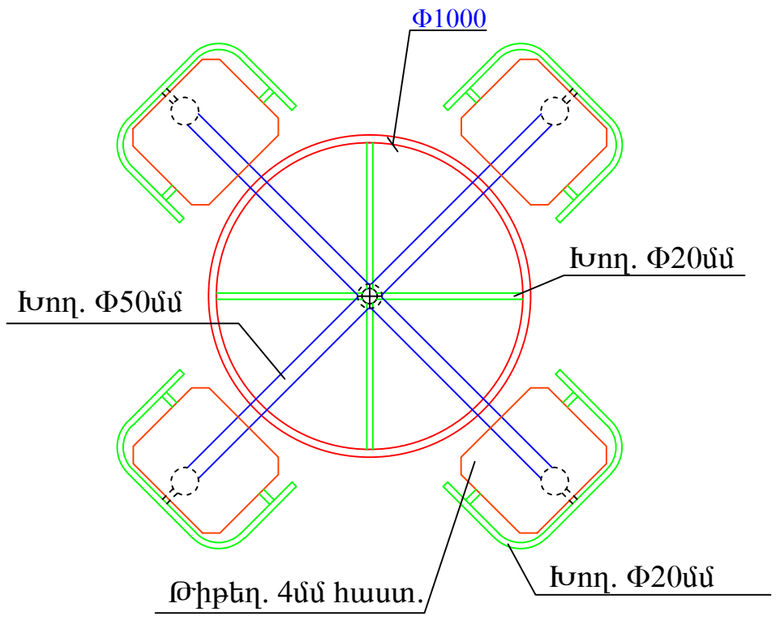

ՀԱՆՈՒՅՑ «Ա»

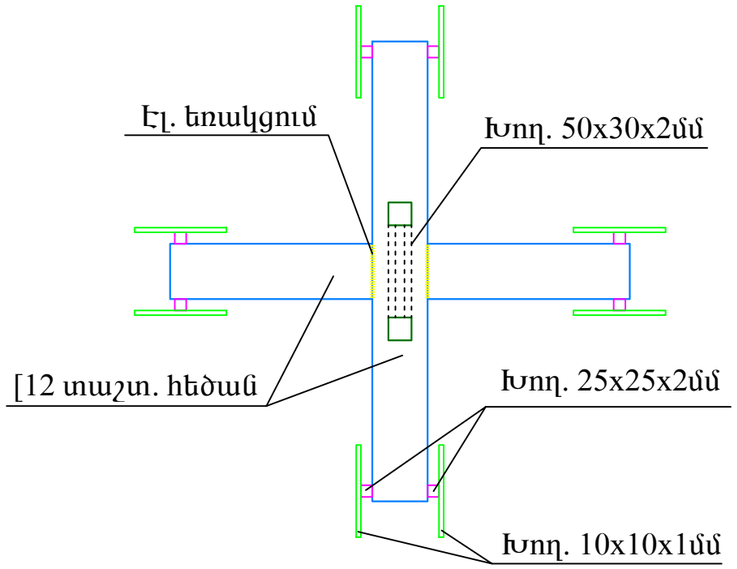

ՆՅՈՒԹԱԾԱԽՍԻ ՈՒՍՈՒՄ

1	Խաղասարքի մետաղական հիմնակմախքի պատրաստում	տ	0.10
2	Կլոր կտրվածքի խողովակ Φ20x2մմ	կգ	18.65
3	Կլոր կտրվածքի խողովակ Φ76x3մմ	կգ	2.97
4	Կլոր կտրվածքի խողովակ Φ51x3մմ	կգ	14.20
5	Կլոր կտրվածքի խողովակ Φ95x3,2մմ	կգ	5.79
6	Կլոր կտրվածքի խողովակ Φ16x1,6մմ	կգ	6.25
7	Առանցքակալ	հատ	2
8	Մետաղական թիթեղ —4մմ հաստ.	կգ	25.43
9	Մետաղական թիթեղ Φ76, 4մմ հաստ., 2 հատ	կգ	0.28
10	Նրբատախտակ /նստատեղի/	մ^2	0.90
11	Հեղյուս+պնդօղակ	հատ	20
12	Խցափակիչ /заглушка/	հատ	8
13	Մետաղական տարրերի յուղաներկում	տ	0.08
14	Փայտե տարրերի յուղաներկում	մ^2	0.90
15	Բնահողի կտրում ձեռքով	մ^3	0.550
16	Խճի նախ. շերտի իրականացում 7սմ հաստ.	մ^3	0.13
17	Հիմքի իրականացում B20 դասի բետոնով	մ^3	0.31
18	[12 տաշտաձև հեծան	կգ	20.8
19	Քառակուսի կտրվածքի խողովակ □25x25x2մմ	կգ	2.22
20	Քառակուսի կտրվածքի խողովակ □10x10x1մմ	կգ	0.43
21	Բնահողի ետլիցք ձեռքով	մ^3	0.11

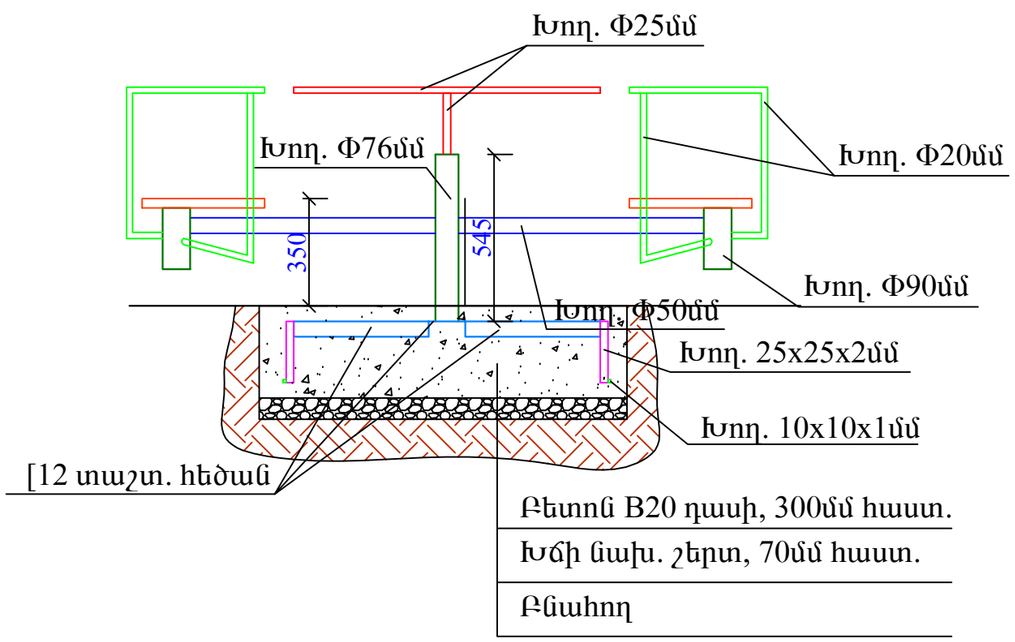

Megametr	Ք. ԵՐԵՎԱՆ, ՄԱԼԱԹԻԱ-ՍԵԲԱՍՏԻԱ ՎԱՐՉԱԿԱՆ ՇՐՋԱՆ, ԱՆԴՐԱՆԻԿԻ ՓՈՂՈՑ 91, Հ.96 ՄԱՆԿԱՊԱՐՏԵԶ ՀՈԱԿ ԲԱԿԱՅԻՆ ՏԱՐԱԾՔԻ ՎԵՐԱՆՈՐՈԳՄԱՆ ԱՇԽԱՏԱՆՔՆԵՐ				Պայմանագիր ԵՔ-ՊԲԱՇՁԲ-15/31	
			ԿՈՆՍՏՐՈՒԿՏՈՐԱԿԱՆ ՄԱՍ	ՓՈՒԼ	ԹԵՐԹ	ԹԵՐԹԵՐ
ՏՆՕՐԵՆ	Ս. ԳԱԼՍՏՅԱՆ		4 ՏԵՂԱՆՈՑ ՊՏՏՎՈՂ ԽԱՂԱՍԱՐՔ, ՆՅՈՒԹԱԾԱԽՍԻ ՄԱՄՆԱԳԻՐ	ԱՆ	Կ-4	13
ՆԳՃ	Ա. ՀԱՅՐԱՊԵՏՅԱՆ			«ՄԵԳԱՄԵՏՐ» ՍՊԸ		

ՏԵՍՔԸ ՎԵՐԵՎԻՑ

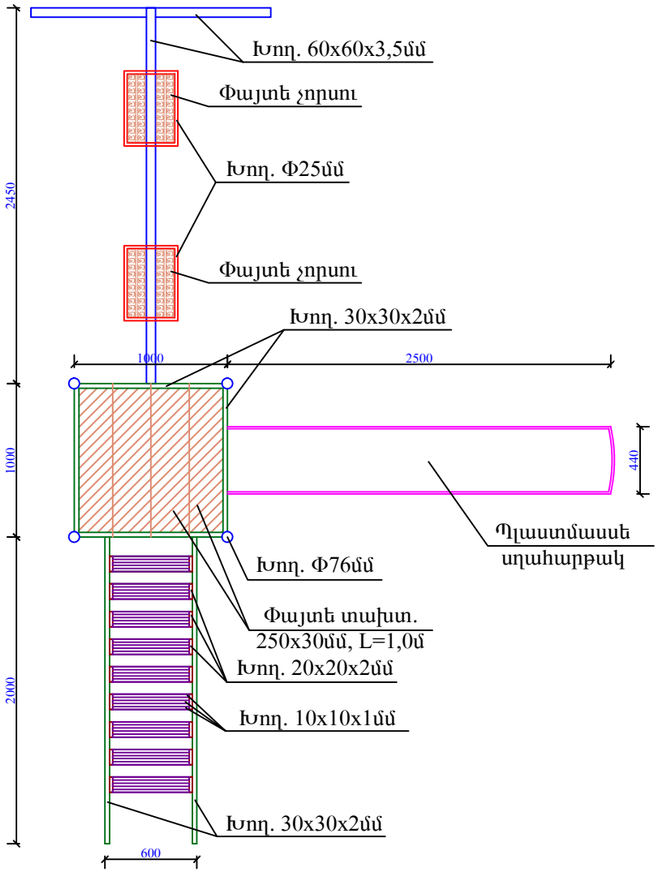

ՏԵՍՔԸ ԿՈՂՄԻՑ

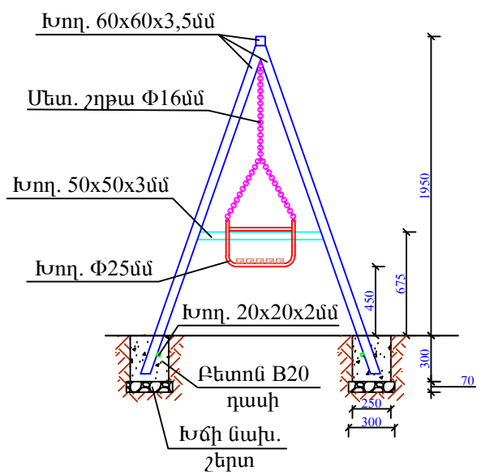

ՄԱՆԿԱԿԱՆ ԽԱՂԱՍԱՐՔԻՆ ԿՈՄՊԼԵԿՏ /ՍՂԱՐԱՆ ԵՎ ՃՈՃԱՆԱԿ/

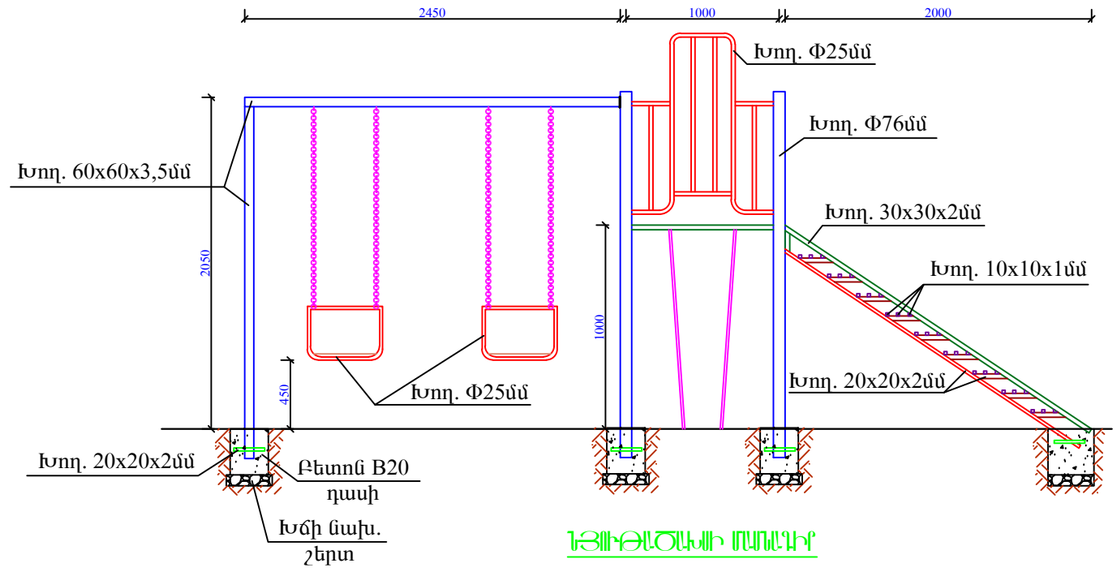

ԴՅՈՒԹԱԾԱԽՍԻՐ ՄԱՆԿԱԿ

	Ճոճանակ		
1	Ճոճանակի մետաղական հիմնակմախքի պատրաստում	տ	0.086
2	Քառակուսի կտրվածքի խողովակ □60x60x3,5մմ	կգ	70.37
3	Քառակուսի կտրվածքի խողովակ □50x50x3մմ	կգ	6.90
4	Մետաղական շղթա	գմ	7.50
5	Մետաղական օղակ Փ60x10մմ	հատ	4
6	Կլոր կտրվածքի խողովակ Փ25x2մմ	կգ	6.33
7	Կլոր կտրվածքի խողովակ Փ14x1,6մմ	կգ	0.98
8	Մետաղական թիթեղ —4մմ հաստ.	կգ	0.57
9	Փայտե չորսու 50x50, 0.01մ^3	մ^2	0.20
10	Մետաղական թիթեղ —70x5, L=70մմ	կգ	0.19
11	Հեղույս+պնդօղակ	հատ	4
12	Մետաղական տարրերի յուղաներկում	տ	0.085
13	Փայտե տարրերի յուղաներկում	մ^2	0.65
14	Բնահողի կտրում ձեռքով	մ^3	0.05
15	Խճի նախ. շերտի իրականացում 7սմ հաստ.	մ^3	0.012
16	Հիմքի իրականացում B20 դասի բետոնով	մ^3	0.04
17	Քառակուսի կտրվածքի խողովակ □20x20x2մմ	կգ	0.86

	Սողաան		
1	Սղարահի մետաղական հիմնակմախքի պատրաստում	տ	0.120
2	Կլոր կտրվածքի խողովակ Փ70x2մմ	կգ	29.50
3	Քառակուսի կտրվածքի խողովակ □30x30x2մմ	կգ	14.62
4	Քառակուսի կտրվածքի խողովակ □20x20x2մմ	կգ	7.85
5	Քառակուսի կտրվածքի խողովակ □10x10x1մմ	կգ	5.81
6	Կլոր կտրվածքի խողովակ Փ25x2մմ	կգ	48.14
7	Կլոր կտրվածքի խողովակ Փ30x2մմ	կգ	9.38
8	Տախտակ 1.0մ^2 /0.25x0.03, L=1.0մ/, 4 հատ	մ^3	0.03
9	Մետաղական թիթեղ —70x4, L=300մմ	կգ	0.66
10	Մետաղական տարրերի յուղաներկում	տ	0.120
11	Փայտե տարրերի յուղաներկում	մ^2	1.00
12	Պլաստմասսե սղահարթակ, L=2.5մ, 1 հատ	մ^2	1.60
13	Բնահողի կտրում ձեռքով	մ^3	0.164
14	Խճի նախ. շերտի իրկանացում 7սմ հաստ.	մ^3	0.038
15	Հիմքի իրականացում B20 դասի բետոնով	մ^3	0.13
16	Քառակուսի կտրվածքի խողովակ □20x20x2մմ	կգ	1.72
17	Կլոր կտրվածքի խողովակ Փ25x2մմ	կգ	1.13

Megametr	Ք. ԵՐԵՎԱՆ, ՄԱԼԱԹԻԱ-ՍԵԲԱՍՏԻԱ ՎԱՐՉԱԿԱՆ ՇՐՋԱՆ, ԱՆԴՐԱՆԻԿԻ ՓՈՂՈՑ 91, Հ.96 ՄԱՆԿԱՊԱՐՏԵԶ ՀՈԱԿ ԲԱԿԱՅԻՆ ՏԱՐԱԾՔԻ ՎԵՐԱՆՈՐՈԳՄԱՆ ԱՇԽԱՏԱՆՔՆԵՐ		Պայմանագիր ԵՔ-ՊԲԱՇՁԲ-15/31
		ԿՈՆՍՏՐՈՒԿՏՈՐԱԿԱՆ ՄԱՍ	ՓՈՒԼ ԹԵՐԹ ԹԵՐԹԵՐ
ՏՆՕՐԵՆ	Ս. ԳԱԼՍՏՅԱՆ	ՄԱՆԿԱԿԱՆ ԽԱՂԱՍԱՐՔԵՐԻ ԿՈՄՊԼԵԿՏ /ՍՂԱՐԱՆ ԵՎ ՃՈՃԱՆԱԿ/, ՆՅՈՒԹԱԾԱԽՍԻ ՄԱՍՆԱԳԻՐ	ԱՆ Կ-5 13
ՆԳՃ	Ա. ՀԱՅՐԱՊԵՏՅԱՆ		«ՄԵԳԱՄԵՏՐ» ՍՊԸ

ՃՈՃԱՆԱԿ Մ1:40

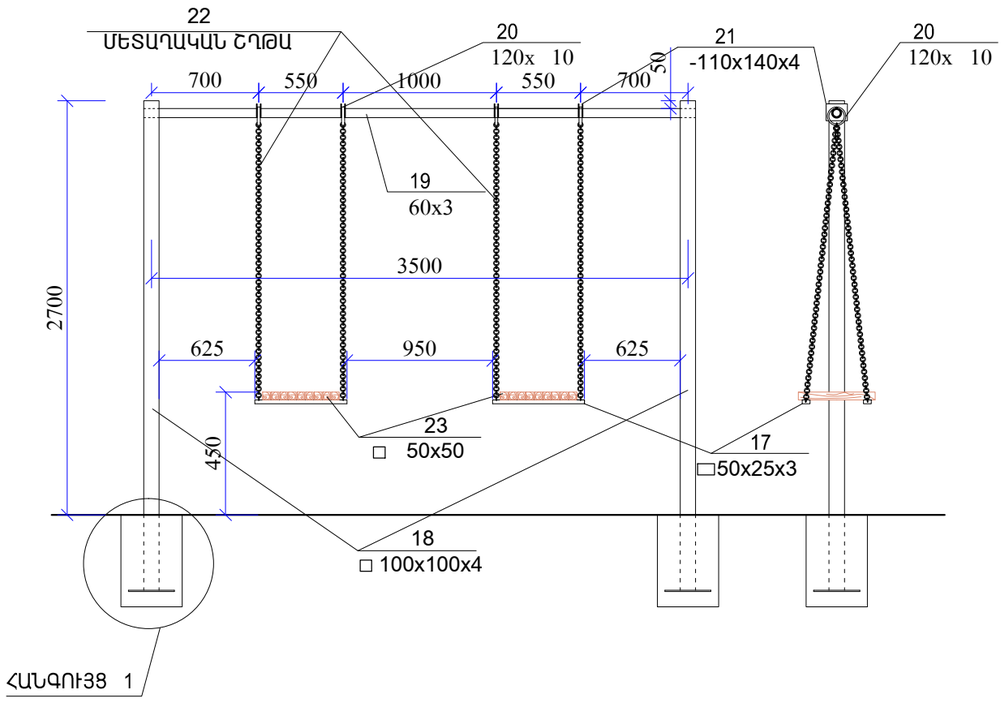

ՀԱՆԳՈՒՅՑ 1

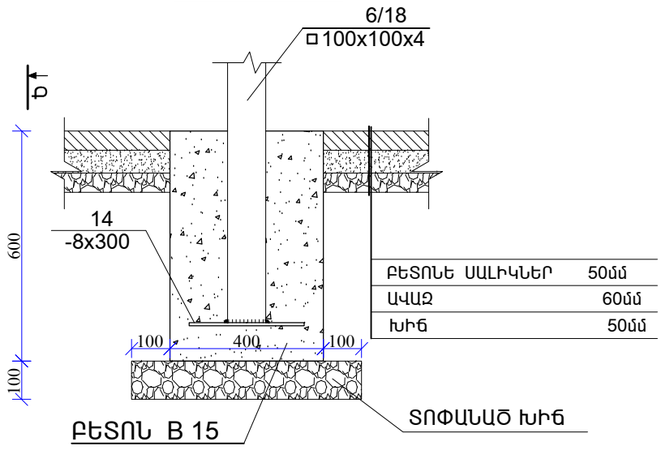

ՄԱՍՆԱԳԻՐ ՃՈՃԱՆԱԿԻ ՀԱՄԱՐ

ՃՈՃԱՆԱԿԻ ՄԵՏԱՂԱԿԱՆ ԷԼԵՄԵՆՏՆԵՐԻ ՄԱՍՆԱԳԻՐ						
17	8545-80	□50x25x3	L = 600	4	1.88	7.52
18	——— " ———	□ 100x100x4	L =3200	2	40.19	80.4
19	——— " ———	60x3	L =3600	1	15.2	15.2
20	ՄԵՏԱՂԱԿԱՆ ՕՂԱԿ	120x 10		2		
21	ՄԵՏԱՂԱԿԱՆ ԹԻԹԵՂ	-110x140x4		4	0.48	1.92
22	ՄԵՏԱՂԱԿԱՆ ՇՂԹԱ		L =1825	8		
23	ՓԱՅՏԵ ՉՈՐՍՈՒ 18 հատ	□ 50x50	L =500	0.0225խմ (18 հատի համար)		
ԿԱՆԳՆԱԿ (2 հատ)						
24	19903 - 76	-8X300	L = 300	1	5.7	5.7

Megametr	Ք. ԵՐԵՎԱՆ, ՄԱԼԱԹԻԱ-ՍԵԲԱՍՏԻԱ ՎԱՐՉԱԿԱՆ ՇՐՋԱՆ, ԱՆԴՐԱՆԻԿԻ ՓՈՂՈՑ 91, Հ.96 ՄԱՆԿԱՊԱՐՏԵԶ ՀՈԱԿ ԲԱԿԱՅԻՆ ՏԱՐԱԾՔԻ ՎԵՐԱՆՈՐՈԳՄԱՆ ԱՇԽԱՏԱՆՔՆԵՐ			Պայմանագիր ԵՔ-ՊԲԱՇՁԲ-15/31		
			ԿՈՆՍՏՐՈՒԿՏՈՐԱԿԱՆ ՄԱՍ	ՓՈՒԼ	ԹԵՐԹ	ԹԵՐԹԵՐ
ՏՆՕՐԵՆ	Մ. ԳԱԼՍՏՅԱՆ			ԱՆ	Կ-6	13
ՆԳՃ	Ա. ՀԱՅՐԱՊԵՏՅԱՆ		ՄԱՆԿԱԿԱՆ ԽԱՂԱՍԱՐՔ «ՃՈՃԱՆԱԿ», Մ 1:40	«ՄԵԳԱՄԵՏՐ» ՍՊԸ		

ՓԱՅՏԵ ՆՍՏԱՐԱՆ, ՏԵՍՔ ԿՈՂՄԻՑ, M 1:20

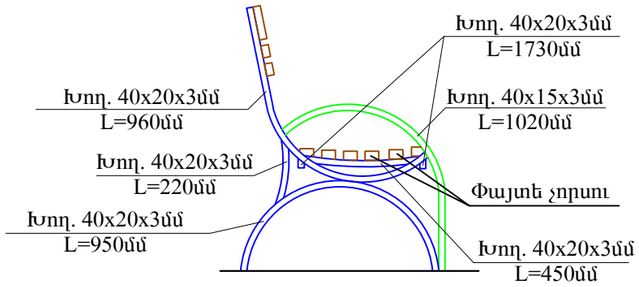

ՓԱՅՏԵ ՆՍՏԱՐԱՆ, ՏԵՍՔ ՀԵՏԵՎԻՑ, M 1:20

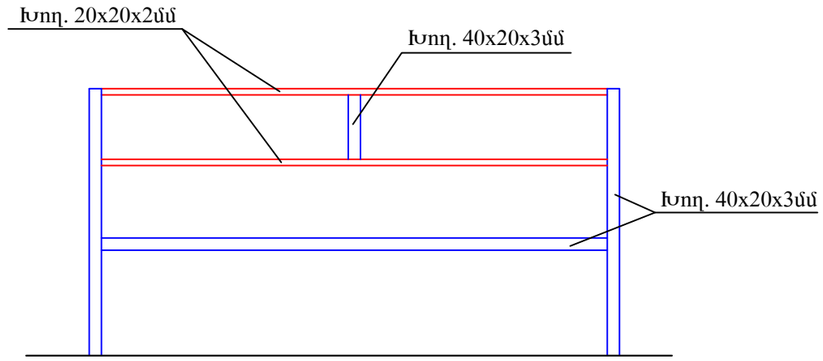

ՀԻՄՔԻ ԲԵՏՈՆԱՑՈՒՄ, M 1:10

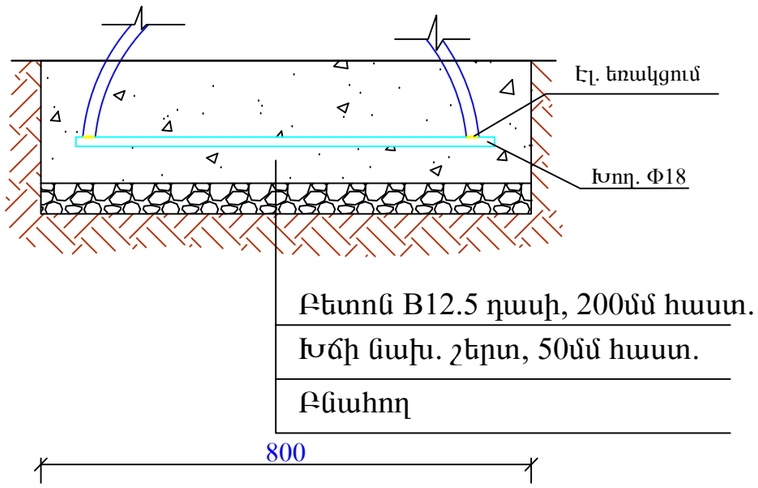

ԵՅՈՒԹԱԾԱԽՍԻ ՄԱՍՆԱԳԻՐ

1	Նստարանի մետաղական հիմնակմախքի պատրաստում	տ	0.033
2	Ուղղանկյուն կտրվածքի խողովակ □40x20x3մմ	կգ	22.41
3	Ուղղանկյուն կտրվածքի խողովակ □40x15x3մմ	կգ	4.47
4	Քառակուսի կտրվածքի խողովակ □20x20x2մմ	կգ	5.98
5	Փայտե չորսու	մ^3	0.025
6	Հեղյուս+պնդօղակ	հատ	30
7	Մետաղական տարրերի յուղաներկում	տ	0.033
8	Փայտե տարրերի յուղաներկում	մ^2	1.95
9	Բնահողի կտրում ձեռքով	մ^3	0.080
10	Խճի շերտ	մ^3	0.016
11	Ոտքերի բետոնացում B12.5 դասի բետոնով	մ^3	0.064

Megametr	Ք. ԵՐԵՎԱՆ, ՄԱԼԱԹԻԱ-ՍԵԲԱՍՏԻԱ ՎԱՐՉԱԿԱՆ ՇՐՋԱՆ, ԱՆԴՐԱՆԻԿԻ ՓՈՂՈՑ 91, Հ.96 ՄԱՆԿԱՊԱՐՏԵԶ ՀՈԱԿ ԲԱԿԱՅԻՆ ՏԱՐԱԾՔԻ ՎԵՐԱՆՈՐՈԳՄԱՆ ԱՇԽԱՏԱՆՔՆԵՐ				Պայմանագիր ԵՔ-ՊԲԱՇՁԲ-15/31		
			ԿՈՆՍՏՐՈՒԿՏՈՐԱԿԱՆ ՄԱՍ	ՓՈՒԼ	ԹԵՐԹ	ԹԵՐԹԵՐ
ՏՆՕՐԵՆ	Մ. ԳԱԼՍՏՅԱՆ		ՓԱՅՏԵ ՆՍՏԱՐԱՆ, ՆՅՈՒԹԱԾԱԽՍԻ ՄԱՄՆԱԳԻՐ	ԱՆ	Կ-7	13
ՆԳՃ	Ա. ՀԱՅՐԱՊԵՏՅԱՆ			«ՄԵԳԱՄԵՏՐ» ՍՊԸ		

ՄԵՏԱՂԱԿԱՆ ԱՂԲԱՄԱՆ, ՏԵՍՔ ԻՄՈՒՑԻՑ, M 1:20

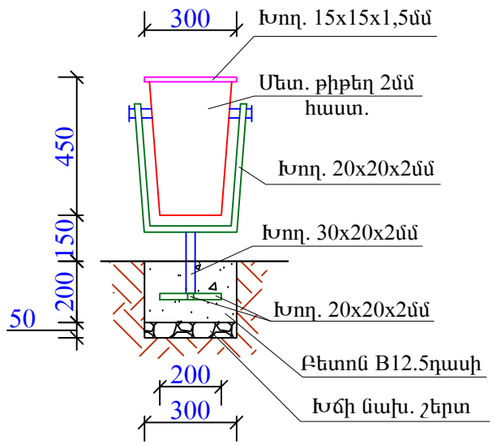

ՄԵՏԱՂԱԿԱՆ ԱՂԲԱՄԱՆ, ՏԵՍՔ ԿՈՂՔԻՑ, M 1:20

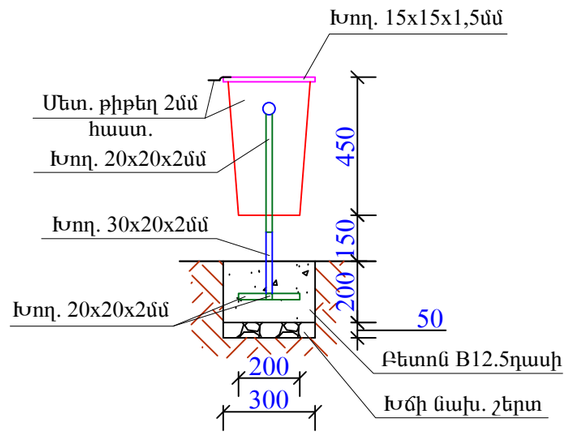

ԵՅԻԹԱԾԱԽՍԻ ՄԱՌԱՆԻՐ

1	Աղբամանի մետաղական հիմնակմախքի պատրաստում	տ	0.003
2	Ուղղանկյուն կտրվածքի խողովակ □30x20x2մմ	կգ	0.56
3	Քառակուսի կտրվածքի խողովակ □20x20x2մմ	կգ	1.79
4	Քառակուսի կտրվածքի խողովակ □15x15x1,5մմ	կգ	0.798
5	Մետաղական թիթեղ 2մմ հաստ., 0.7մ^2	կգ	10.99
6	Մետաղական տարրերի յուղաներկում	տ	0.003
7	Մետաղական թիթեղի յուղաներկում	մ^2	1.40
8	Բնահողի կտրում ձեռքով	մ^3	0.023
9	Խճի շերտ	մ^3	0.005
10	Ոտքի բետոնացում B12.5 դասի բետոնով	մ^3	0.018

megametr	Ք. ԵՐԵՎԱՆ, ՄԱԼԱԹԻԱ-ՍԵԲԱՍՏԻԱ ՎԱՐՉԱԿԱՆ ՇՐՋԱՆ, ԱՆԴՐԱՆԻԿԻ ՓՈՂՈՑ 91, Հ.96 ՄԱՆԿԱՊԱՐՏԵԶ ՀՈԱԿ ԲԱԿԱՅԻՆ ՏԱՐԱԾՔԻ ՎԵՐԱՆՈՐՈԳՄԱՆ ԱՇԽԱՏԱՆՔՆԵՐ			Պայմանագիր ԵՔ-ՊԲԱՇՁԲ-15/31	
			ԿՈՆՍՏՐՈՒԿՏՈՐԱԿԱՆ ՄԱՍ	ՓՈՒԼ	ԹԵՐԹ	ԹԵՐԹԵՐ
ՏՆՕՐԵՆ	Մ. ԳԱԼՍՏՅԱՆ		ՄԵՏԱՂԱԿԱՆ ԱՂԲԱՄԱՆ, ՆՅՈՒԹԱԾԱԽՍԻ ՄԱՄՆԱԳԻՐ	ԱՆ	Կ-8	13
ՆԳՃ	Ա. ՀԱՅՐԱՊԵՏՅԱՆ			«ՄԵԳԱՄԵՏՐ» ՍՊԸ		

ՌԵՏԱԼԿՈՆ ՑԱՆԿԱՊԱՏԻ ԴՐՎԱԳ H=3.0Մ, M 1:40

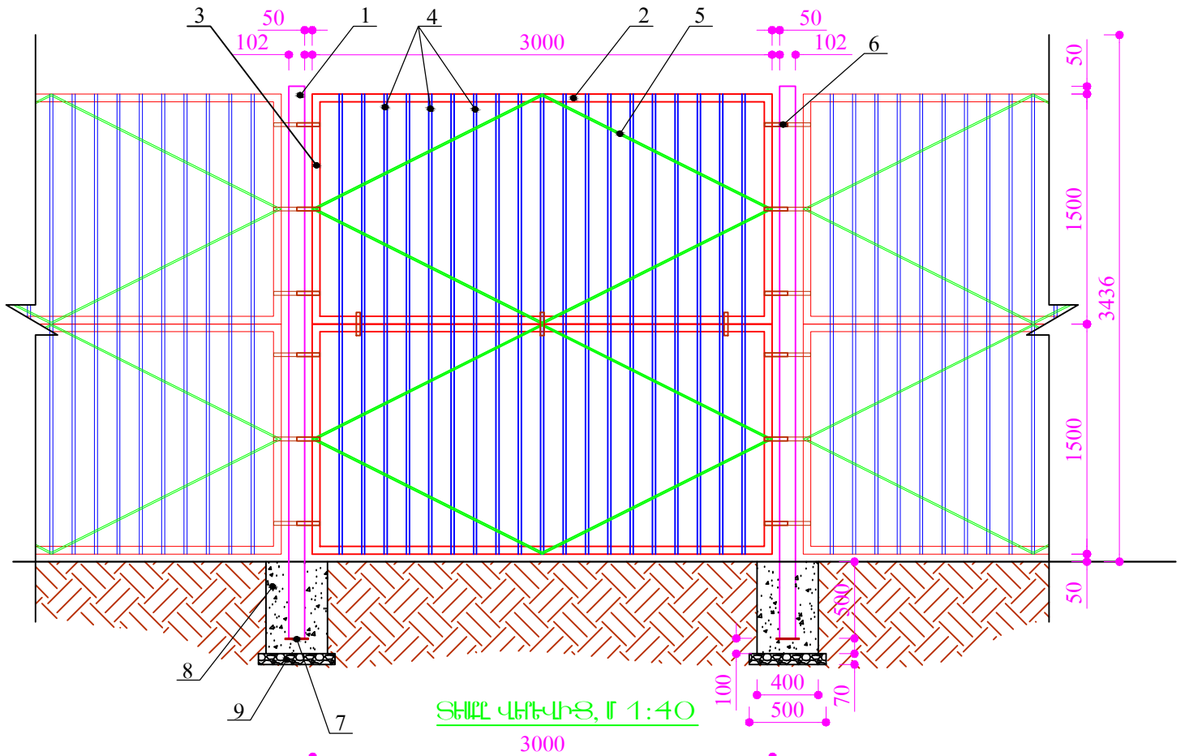

ՏԵՍՔ ՎԵՐԵՎԻՑ, M 1:40

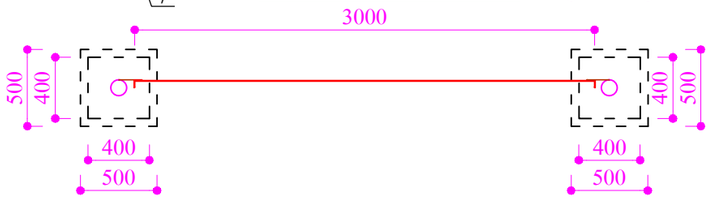

ՌԵՏԱԼԿՈՆ ՑԱՆԿԱՊԱՏԻ ԴՀԱԿ, M 1:40

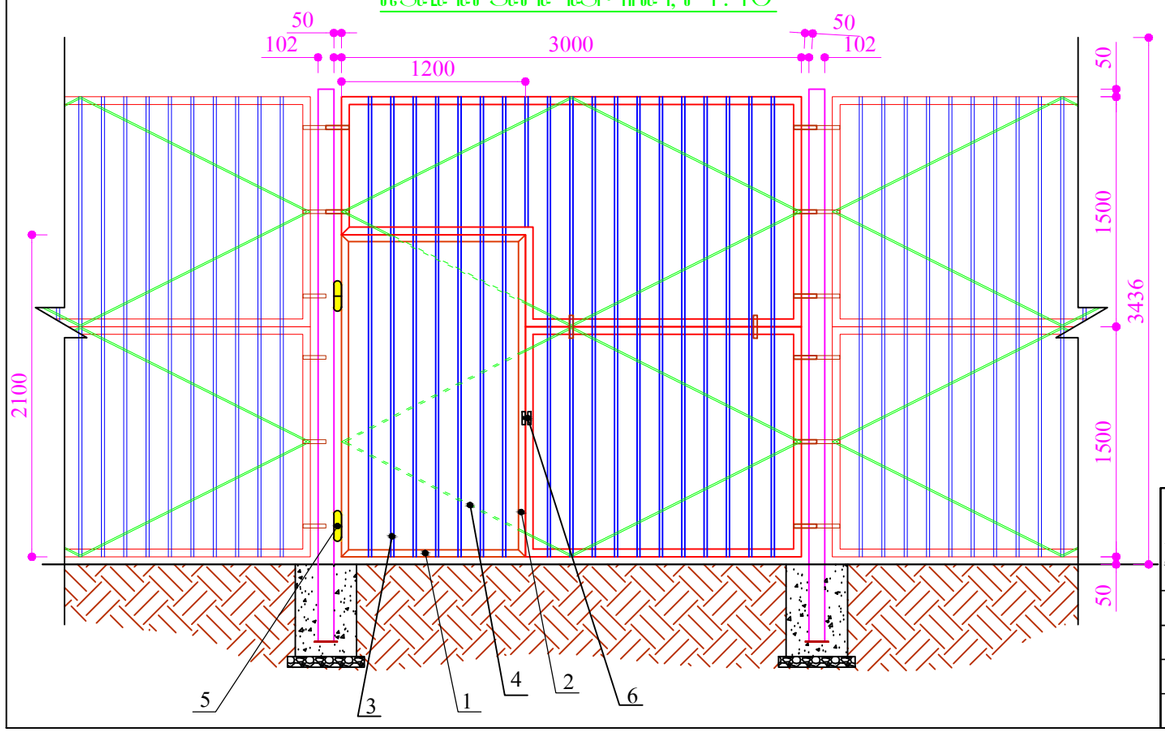

3.0 Մ ՑԱՆԿԱՊԱՏԻ ԴՅՈՒԹԱԼԾԱՄԻ ՄԱՆԱՄԻՐ ՌԵԿ ԷԼԵՄԵՆՏԻ ՀԱՄԱՐ

ԴԻՐՔ	ՆՇԱՆԱԿՈՒՄԸ	ԱՆՎԱՆՈՒՄԸ	ՔԱՆ., ՀԱՏ	1 ԳՄ-Ի ՔԱՇԸ, ԿԳ	ԸՆԴ. ՔԱՇԸ, ԿԳ
1	թԿհՉ 10704-91	Φ102x3,5 մմ - L=3600մմ	2	8.5	61.20
2	թԿհՉ 8509-93	L50x3 մմ - L=3000մմ	4	2.324	27.888
3	թԿհՉ 8509-93	L50x3 մմ - L=1500մմ	4	2.324	13.944
4	թԿհՉ 8639-82	□20x2 մմ - L=1500մմ	38	1.075	61.275
5	թԿհՉ 8639-82	□10x1 մմ - ΣL=6710մմ	2	0.269	3.61
6	թԿհՉ 19903-76	-4x25 մմ - L=150մմ	15	0.12 կգ հատը	1.80
7	թԿհՉ 19903-76	-6x150 մմ - L=150մմ	2	1.06 կգ հատը	2.12
8	Բետոն B15 դասի - 0.192 մ^3				
9	Խճի նախապատրաստական շերտ - 0.035 մ^3				
10	Ընդամենը, կգ մետաղ				171.837

3.0 Մ ՑԱՆԿԱՊԱՏԻ ԴՀԱԿԻ ԴՅՈՒԹԱԼԾԱՄԻ ՄԱՆԱՄԻՐ

ԴԻՐՔ	ՆՇԱՆԱԿՈՒՄԸ	ԱՆՎԱՆՈՒՄԸ	ՔԱՆ., ՀԱՏ	1 ԳՄ-Ի ՔԱՇԸ, ԿԳ	ԸՆԴ. ՔԱՇԸ, ԿԳ
1	թԿհՉ 8509-93	L45x3 մմ - L=1200մմ	2	2.081	4.99
2	թԿհՉ 8509-93	L45x3 մմ - L=2100մմ	2	2.081	8.74
3	թԿհՉ 8639-82	□20x2 մմ - L=2100մմ	7	1.075	15.80
4	թԿհՉ 8639-82	□10x1 մմ - ΣL=3700մմ	1	0.269	1.00
5	Ծխնի - 2 հատ				
6	Կողպեք - 1 հատ				
7	Ընդամենը, կգ մետաղ				30.53

ՇԱՆԹԱԳՐՈՒԹՅՈՒՆ

1. Եռակցումը կատարել Э-46 (ՊՍՏ 9467-75) մակնիշի էլեկտրոդներով
2. Բոլոր չափերը տրված են մմ-ով

Megametr	Ք. ԵՐԵՎԱՆ, ՄԱԼԱԹԻԱ-ՍԵԲԱՍՏԻԱ ՎԱՐՉԱԿԱՆ ՇՐՋԱՆ, ԱՆԴՐԱՆԻԿԻ ՓՈՂՈՑ 91, Հ.96 ՄԱՆԿԱՊԱՐՏԵԶ ՀՈԱԿ ԲԱԿԱՅԻՆ ՏԱՐԱԾՔԻ ՎԵՐԱՆՈՐՈԳՄԱՆ ԱՇԽԱՏԱՆՔՆԵՐ			Պայմանագիր ԵՔ-ՊԲԱՇՁԲ-15/31	
			ՓՈՒԼ	ԹԵՐԹ	ԹԵՐԹԵՐ
ՏՆՕՐԵՆ	Ս. ԳԱԼՍՏՅԱՆ	ԿՈՆՍՏՐՈՒԿՏՈՐԱԿԱՆ ՄԱՍ	ԱՆ	Կ-9	13
ՆԳՃ	Ա. ՀԱՅՐԱՊԵՏՅԱՆ	ՄԵՏԱՂԱԿԱՆ ՑԱՆԿԱՊԱՏԻ ԴՐՎԱԳ H=3.0 Մ, ՄԵՏԱՂԱԿԱՆ ՑԱՆԿԱՊԱՏԻ ԴՌՆԱԿ, ՄԱՍՆԱԳՐԵՐ	«ՄԵԳԱՄԵՏՐ» ՍՊԸ		

ՄԵՏԱՂԱԿԱՆ ՑԱՆԿԱՊԱՏԻ ԴՐՎԱԳ H=1.6 Մ, Մ 1:40

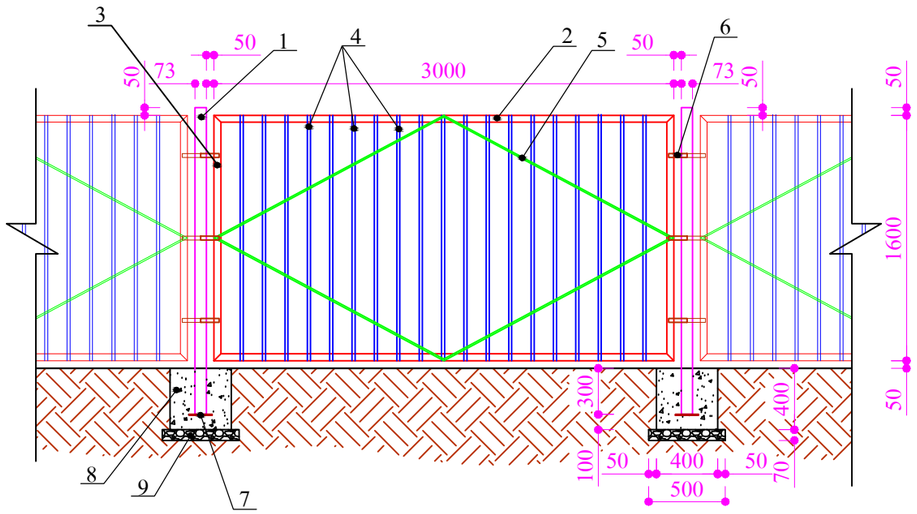

ՏԵՍՔ ՎԵՐԻՎԻՑ, Մ 1:40

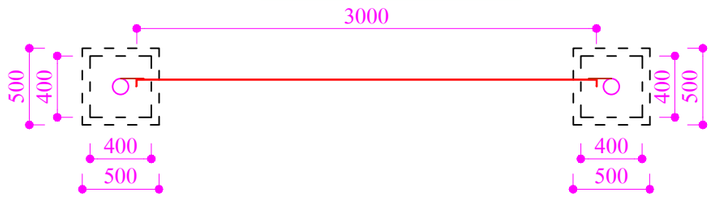

1.6 Մ ՑԱՆԿԱՊԱՏԻ ԴՅՈՒԹԱԼԾԱԿԻ ՈՒՄԱՆԴԻՐ ՄԵԿ ԷԼԵՄԵՆՏԻ ՀԱՄԱՐ

ԴԻՐՔ	ՆՇԱՆԱԿՈՒՄԸ	ԱՆՎԱՆՈՒՄԸ	ՔԱՆ., ՀԱՏ	1 ԳՄ-Ի ՔԱՇԸ, ԿԳ	ԸՆԴ. ՔԱՇԸ, ԿԳ
1	թԿհՁ 10704-91	Φ73x3,0 մմ - L=2000մմ	2	5.18	20.72
2	թԿհՁ 8509-93	L45x3 մմ - L=3000մմ	2	2.081	12.486
3	թԿհՁ 8509-93	L45x3 մմ - L=1600մմ	2	2.081	6.659
4	թԿհՁ 8639-82	□20x2 մմ - L=1600մմ	19	1.075	32.68
5	թԿհՁ 8639-82	□10x1 մմ - ΣL=6800մմ	1	0.269	1.829
6	թԿհՁ 19903-76	-4x25 մմ - L=120մմ	6	0.09 կգ հատը	0.54
7	թԿհՁ 19903-76	-6x120 մմ - L=120մմ	2	0.68 կգ հատը	1.36
8	Բետոն B15 դասի - 0.128 մ^3				
9	Խճի նախապատրաստական շերտ - 0.035 մ^3				
10	Ընդամենը, կգ մետաղ				76.274

ՇԱՆԹՈՒԹՅՈՒՆ

1.Եռակցումը կատարել Э-46 (ՊՍՏ 9467-75) մակնիշի էլեկտրոդներով
2.Բոլոր չափերը տրված են մմ-ով

Megametr	Ք. ԵՐԵՎԱՆ, ՄԱԼԱԹԻԱ-ՍԵԲԱՍՏԻԱ ՎԱՐՉԱԿԱՆ ՇՐՋԱՆ, ԱՆԴՐԱՆԻԿԻ ՓՈՂՈՑ 91, Հ.96 ՄԱՆԿԱՊԱՐՏԵԶ ՀՈԱԿ ԲԱԿԱՅԻՆ ՏԱՐԱԾՔԻ ՎԵՐԱՆՈՐՈԳՄԱՆ ԱՇԽԱՏԱՆՔՆԵՐ			Պայմանագիր ԵՔ-ՊԲԱՇՁԲ-15/31		
			ԿՈՆՍՏՐՈՒԿՏՈՐԱԿԱՆ ՄԱՍ	ՓՈՒԼ	ԹԵՐԹ	ԹԵՐԹԵՐ
ՏՆՕՐԵՆ	Ս. ԳԱԼՍՏՅԱՆ		ՄԵՏԱՂԱԿԱՆ ՑԱՆԿԱՊԱՏԻ ԴՐՎԱԳ H=1.6 Մ, ՄԵՏԱՂԱԿԱՆ ՑԱՆԿԱՊԱՏԻ ԴՌՆԱԿ, ՄԱՄՆԱԳՐԵՐ	ԱՆ	Կ-10	13
ՆԳՃ	Ա. ՀԱՅՐԱՊԵՏՅԱՆ			«ՄԵԳԱՄԵՏՐ» ՍՊԸ		

2.0x1.7մ չափերով մետաղյա դարպաս, մ 1:20

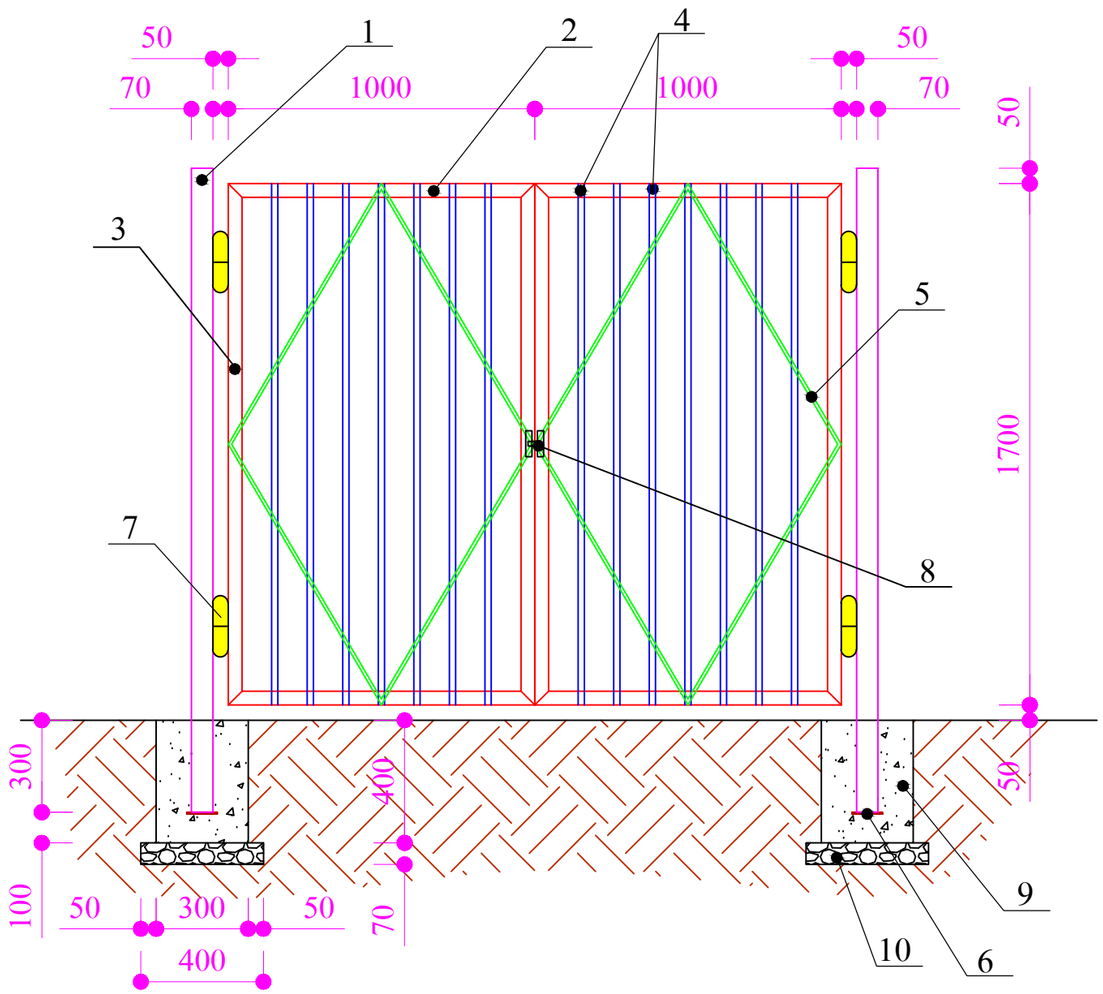

2.0x1.7մ չափերով մետաղյա դարպասի նյութեցուցակի մանրամասն

ԴԻՐՔ	ՆՇԱՆԱԿՈՒՄԸ	ԱՆՎԱՆՈՒՄԸ	ՔԱՆ., ՀԱՏ	1 ԳՄ-Ի ՔԱՇԸ, ԿԳ	ԸՆԴ. ՔԱՇԸ, ԿԳ
1	թԿհՁ 10704-91	Φ70x3,0 մմ - L=2100մմ	2	4.96	20.832
2	թԿհՁ 8509-93	L45x3 մմ - L=1000մմ	4	2.081	8.324
3	թԿհՁ 8509-93	L45x3 մմ - L=1700մմ	4	2.081	14.15
4	թԿհՁ 8639-82	□20x2 մմ - L=1700մմ	14	1.075	25.585
5	թԿհՁ 8639-82	□10x1 մմ - ΣL=3950մմ	2	0.269	2.125
6	թԿհՁ 19903-76	-6x100 մմ - L=100մմ	2	0.47 կգ հատը	0.94
7	Ծխնի - 2 հատ				
8	Կողպեք - 1 հատ				
9	Բետոն B15 դասի - 0.072 մ^3				
10	Խճի նախապատրաստական շերտ - 0.022 մ^3				
11	Ընդամենը, կգ մետաղ				71.956

ԾԱՆՈԹՈՒԹՅՈՒՆ

1. Եռակցումը կատարել Э-46 (ՊՍՏ 9467-75) մակնիշի էլեկտրոդներով
2. Բոլոր չափերը տրված են մմ-ով

Megametr	Ք. ԵՐԵՎԱՆ, ՄԱԼԱԹԻԱ-ՍԵԲԱՍՏԻԱ ՎԱՐՉԱԿԱՆ ՇՐՋԱՆ, ԱՆԴՐԱՆԻԿԻ ՓՈՂՈՑ 91, Հ.96 ՄԱՆԿԱՊԱՐՏԵԶ ՀՈԱԿ ԲԱԿԱՅԻՆ ՏԱՐԱԾՔԻ ՎԵՐԱՆՈՐՈԳՄԱՆ ԱՇԽԱՏԱՆՔՆԵՐ			Պայմանագիր ԵՔ-ՊԲԱՇՁԲ-15/31		
			ԿՈՆՍՏՐՈՒԿՏՈՐԱԿԱՆ ՄԱՍ	ՓՈՒԼ	ԹԵՐԹ	ԹԵՐԹԵՐ
ՏՆՕՐԵՆ	Ս. ԳԱԼՍՏՅԱՆ		2.0x1.7Մ ՉԱՓՍԵՐՈՎ ՄԵՏԱՂԱԿԱՆ ԴԱՐՊԱՍ, ՄԱՄՆԱԳԻՐ	ԱՆ	Կ-11	13
ՆԳՃ	Ա. ՀԱՅՐԱՊԵՏՅԱՆ			«ՄԵԳԱՄԵՏՐ» ՍՊԸ		

3.0x3.0մ ՉԱՓԵՐՈՎ ՄԵՏԱՂԱԿԱՆ ԴԱՐՊԱՍ, մ 1:25

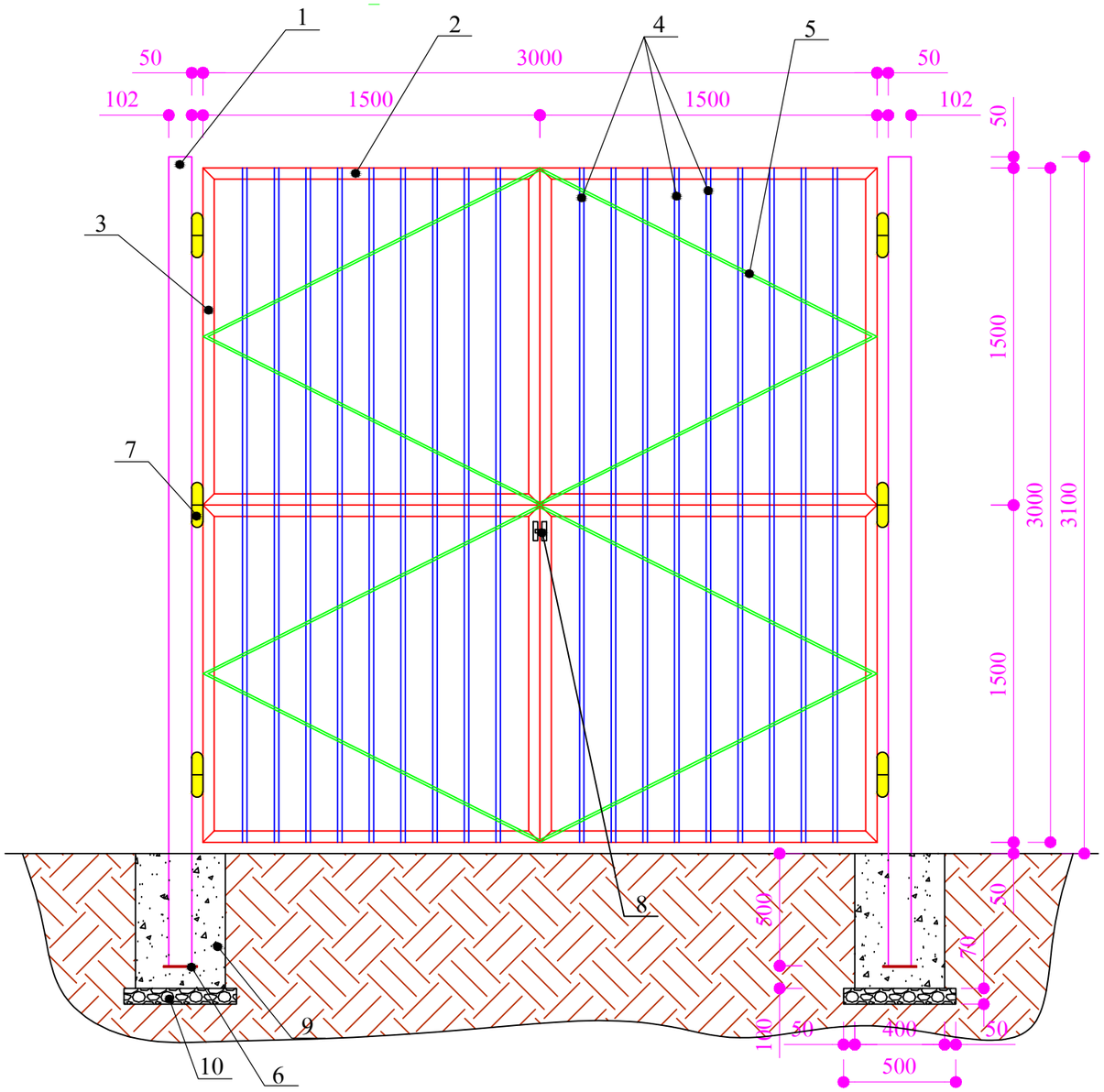

3.0x3.0 մ ՉԱՓԵՐՈՎ ՄԵՏԱՂԱԿԱՆ ԴԱՐՊԱՍԻ ԵՅԻԹԱԾԱԿԻ ՄԱՆՐԱՄԱՍ

ԴԻՐՔ	ՆՇԱՆԱԿՈՒՄԸ	ԱՆՎԱՆՈՒՄԸ	ՔԱՆ., ՀԱՏ	1 ԳՄ-Ի ՔԱՇԸ, ԿԳ	ԸՆԴ. ՔԱՇԸ, ԿԳ
1	թԿհՉ 10704-91	Φ102x3,5 մմ - L=3600մմ	2	8.50	61.20
2	թԿհՉ 8509-93	L50x3 մմ - L=1500մմ	8	2.324	27.888
3	թԿհՉ 8509-93	L50x3 մմ - L=1500մմ	8	2.324	27.888
4	թԿհՉ 8639-82	□20x2 մմ - L=1500մմ	36	1.075	58.05
5	թԿհՉ 8639-82	□10x1 մմ - ΣL=3350մմ	4	0.269	3.60
6	թԿհՉ 19903-76	-6x150 մմ - L=150մմ	2	1.06 կգ հատը	2.12
7	Ծխնի - 2 հատ				
8	Կողպեք - 1 հատ				
9	Բետոն B15 դասի - 0.192 մ^3				
10	Խճի նախապատրաստական շերտ - 0.022 մ^3				
11	Ընդամենը, կգ մետաղ				180.746

ՇԱՆԹԱԿԱՆ

1. Եռակցումը կատարել Э-46 (ՊՍՏ 9467-75) մակնիշի էլեկտրոդներով
2. Բոլոր չափերը տրված են մմ-ով

Megametr	Ք. ԵՐԵՎԱՆ, ՄԱԼԱԹԻԱ-ՍԵԲԱՍՏԻԱ ՎԱՐՉԱԿԱՆ ՇՐՋԱՆ, ԱՆԴՐԱՆԻԿԻ ՓՈՂՈՑ 91, Հ.96 ՄԱՆԿԱՊԱՐՏԵԶ ՀՈԱԿ ԲԱԿԱՅԻՆ ՏԱՐԱԾՔԻ ՎԵՐԱՆՈՐՈԳՄԱՆ ԱՇԽԱՏԱՆՔՆԵՐ			Պայմանագիր ԵՔ-ՊԲԱՇՁԲ-15/31		
			ԿՈՆՍՏՐՈՒԿՏՈՐԱԿԱՆ ՄԱՍ	ՓՈՒԼ	ԹԵՐԹ	ԹԵՐԹԵՐ
ՏՆՕՐԵՆ	Մ. ԳԱԼՍՏՅԱՆ		3.0x3.0Մ ՉԱՓՍԵՐՈՎ ՄԵՏԱՂԱԿԱՆ ԴԱՐՊԱՍ, ՄԱՄՆԱԳԻՐ	ԱՆ	Կ-12	13
ՆԳՃ	Ա. ՀԱՅՐԱՊԵՏՅԱՆ			«ՄԵԳԱՄԵՏՐ» ՍՊԸ		

ՄԵՏԱԼԿԱՆ ԲԱԶՐԻՔԻ ԴԻՎԱՆ Մ 1:40

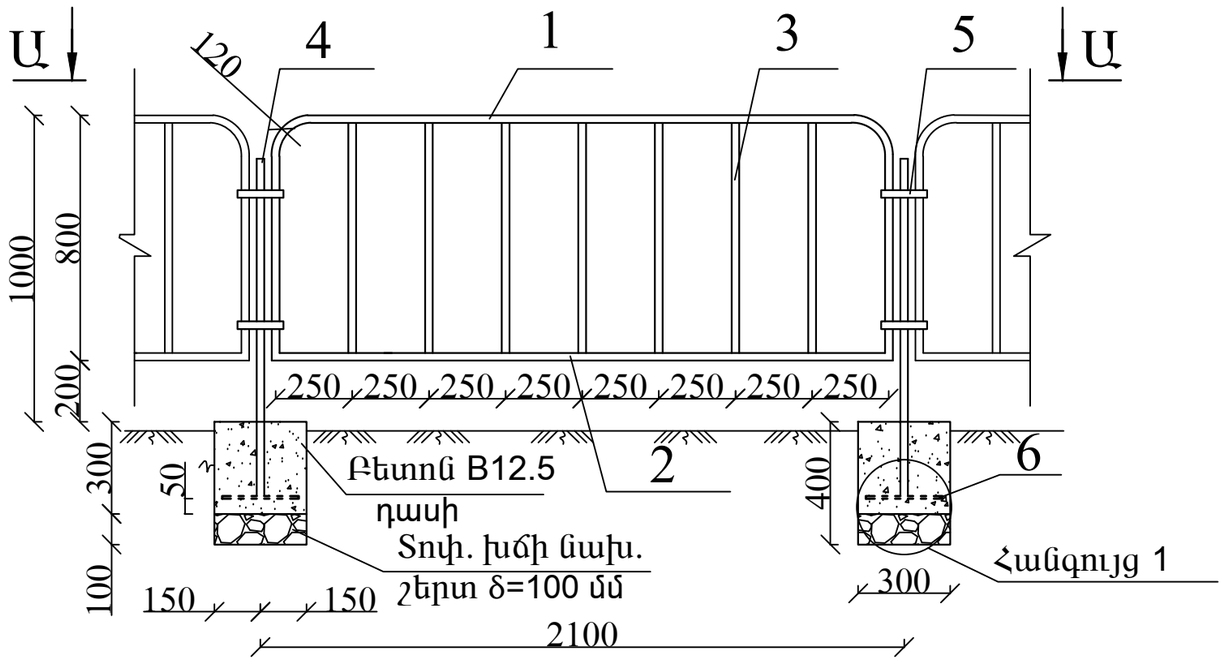

Հանգույց 1 Մ 1:20

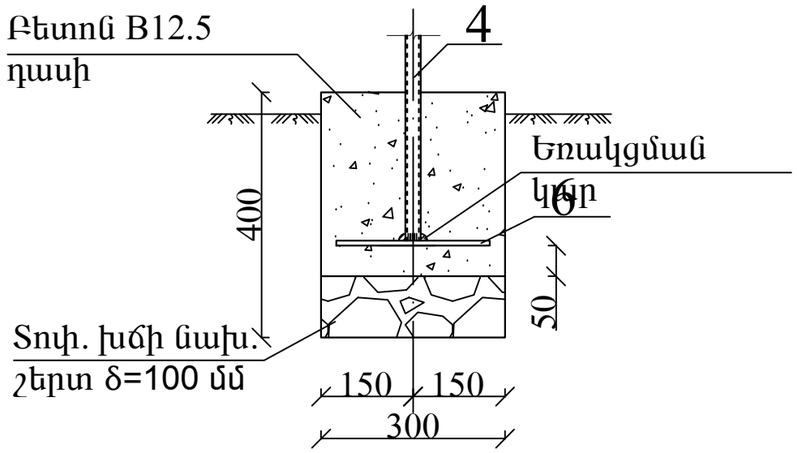

Տեսք Ա-Ա

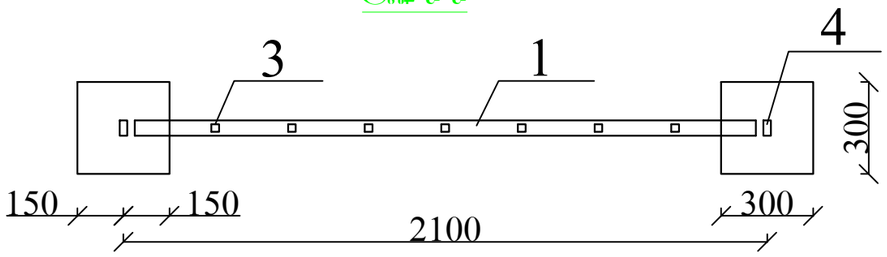

ՄԵՏԱԼԿԱՆ ԲԱԶՐԻՔԻ ՊՈԼՊԱՏԻ ՄԱՌԱՆԻՐ ՄԵԿ ԷԼԵՄԵՆՏԻ ՀԱՄԱՐ

ԴԻՐՔ	ՆՇԱՆԱԿՈՒՄԸ	ԱՆՎԱՆՈՒՄԸ	ՔԱՆ. ՀԱՏ	ՔԱՇԸ ԿԳ.	ԸՆԴ.
		Բազրիք			
1	ՊՍՏ 8369-82	▭50x25x3 2100 L =3700	1	11.58	11.58
2	———"———	▭50x25x3 L =2000	1	6.26	6.26
3	ՊՍՏ 8645-68	▫25x25x2 L =750	7	1.04	7.28
		ԿԱՆԳՆԱԿ			
4	ՊՍՏ 8369-82	▭50x25x3 L =1100	1	3.44	3.44
5	ՊՍՏ 19903 - 76	-4X25 L = 150	2	0.12	0.24
6	———"———	-8X250 L = 250	1	3.92	3.92
		ԲԵՏՈՆ B12.5 ԴԱՍԻ 0.027մ^3, ՏՈՓԱՆԱՇ ԽԻՃ 0.009մ^3			

ԾԱՆՈԹՈՒԹՅՈՒՆ

1.Եռակցումը կատարել Э-46 (ՊՍՏ 9467-75) մակնիշի էլեկտրոդներով

2.Բոլոր չափերը տրված են մմ-ով

	Q. ԵՐԵՎԱՆ, ՄԱԼԱԹԻԱ-ՍԵԲԱՍՏԻԱ ՎԱՐՉԱԿԱՆ ՇՐՋԱՆ, ԱՆԴՐԱՆԻԿԻ ՓՈՂՈՑ 91, Հ.96 ՄԱՆԿԱՊԱՐՏԵԶ ՀՈԱԿ ԲԱԿԱՅԻՆ ՏԱՐԱԾՔԻ ՎԵՐԱՆՈՐՈԳՄԱՆ ԱՇԽԱՏԱՆՔՆԵՐ				Պայմանագիր ԵՔ-ՊԲԱՇՁԲ-15/31	
			ԿՈՆՍՏՐՈՒԿՏՈՐԱԿԱՆ ՄԱՍ	ՓՈՒԼ	ԹԵՐԹ	ԹԵՐԹԵՐ
ՏՆՕՐԵՆ	Մ. ԳԱԼՍՏՅԱՆ			ԱՆ	Կ-13	13
ՆԳՃ	Ա. ՀԱՅՐԱՊԵՏՅԱՆ		ՄԵՏԱՂԱԿԱՆ ԲԱԶՐԻՔ, ՆՅՈՒԹԱԾԱԽՍԻ ՄԱՄՆԱԳԻՐ	«ՄԵԳԱՄԵՏՐ» ՍՊԸ		

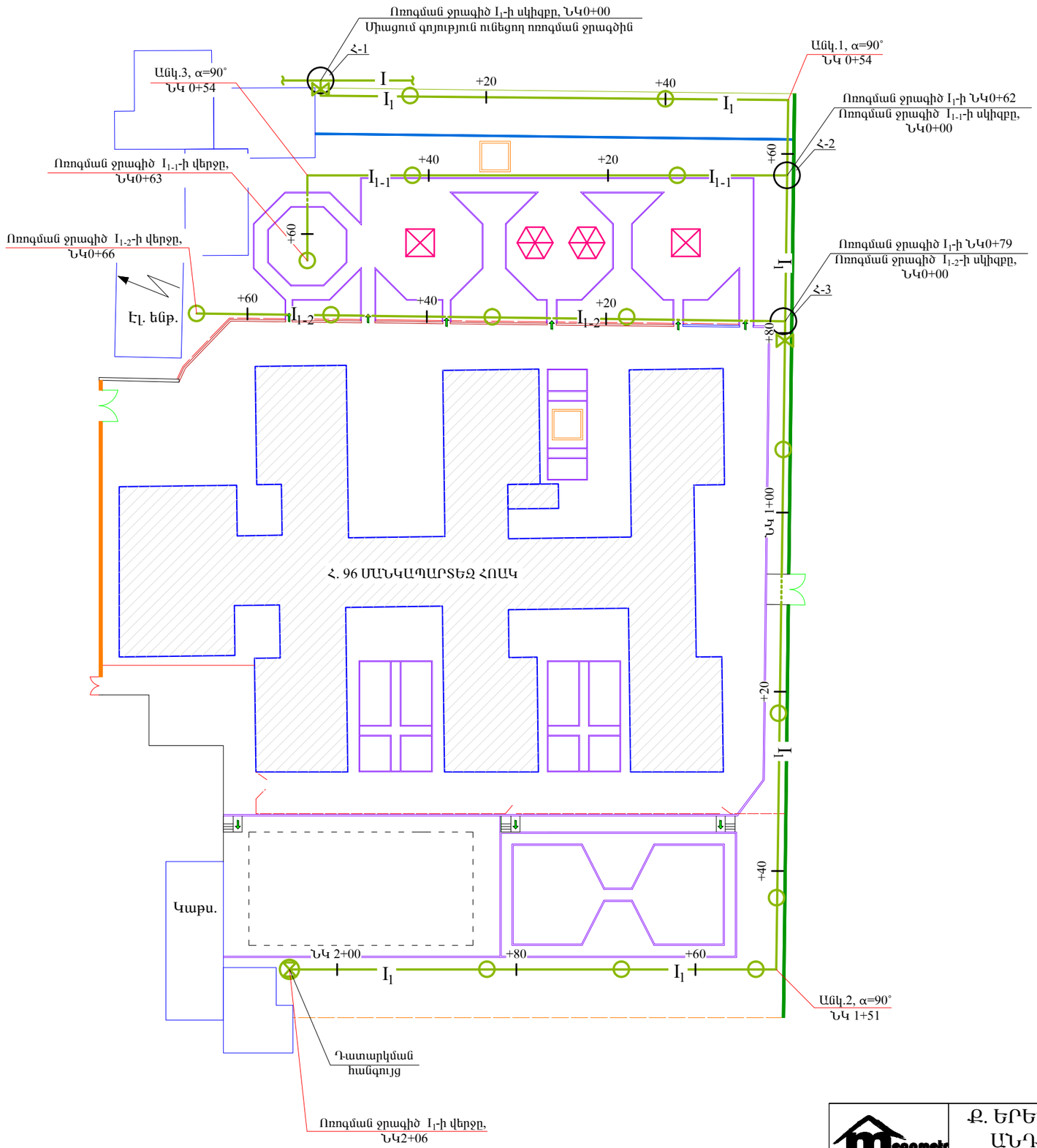

ՊԱՅՄԱՆԱԿԱՆ ՆՇԱՆՆԵՐ

- I — Գոյություն ունեցող ոռոգման ջրագիծ
- I_n — Նախագծվող վերգետնյա ոռոգման ջրագիծ
- I_n — Նախագծվող ստորգետնյա ոռոգման ջրագիծ
- Նախագծվող ջրթող հանգույց
- Նախագծվող սողնակ
- Խողովակաշարի դատարկման փական

ԾԱՆՈԹՈՒԹՅՈՒՆ

1. Ոռոգման ջրագծի լայնական կտրվածքները տես թերթ 3-ում,
2. Ոռոգման ջրագծի մասնագիրը տես թերթ 3-ում,
3. Նախագծվող խողովակի միացման հանգույց (Հ-1... Հ-3) գոյություն ունեցող խողովակին տես թերթ 2-ում
4. Ջրթող հանգույցի սխեման, դատարկման հանգույցի սխեման, սողանիկի միացման սխեման տես թերթ 2-ում,
5. Ջրթող հանգույցների տեղադրման նշակետերը տես թերթ 2-ում
6. Ոռոգման ցանցի այն հատվածները, որոնք հնարավոր չէ դատարկել ինքնահոս եղանակով, անհրաժեշտ է դատարկել խողովակաշարում օդի մղման միջոցով

Megametr	Ք. ԵՐԵՎԱՆ, ՄԱԼԱԹԻԱ-ՍԵԲԱՍՏԻԱ ՎԱՐՉԱԿԱՆ ՇՐՋԱՆ, ԱՆԴՐԱՆԻԿԻ ՓՈՂՈՑ 91, Հ.96 ՄԱՆԿԱՊԱՐՏԵԶ ՀՈԱԿ ԲԱԿԱՅԻՆ ՏԱՐԱԾՔԻ ՎԵՐԱՆՈՐՈԳՄԱՆ ԱՇԽԱՏԱՆՔՆԵՐ			Պայմանագիր ԵՔ-ՊԲԱՇՁԲ-15/31		
			ՈՌՈԳՈՒՄ	ՓՈՒԼ	ԹԵՐԹ	ԹԵՐԹԵՐ
ՏՆՕՐԵՆ	Ս. ԳԱԼՍՏՅԱՆ		ՏԱՐԱԾՔԻ ԳԼԽԱՎՈՐ ՀԱՏԱԿԱԳԻԾ, Մ 1:500	ԱՆ	Ռ-1	3
ՆԱԽԱԳԾԵՑ	Գ. ԵՂՈՅԱՆ			«ՄԵԳԱՄԵՏՐ» ՍՊԸ		

Հ-1

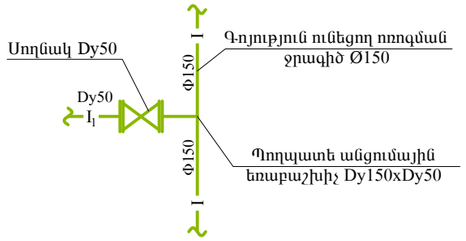

Դատարկման հանգույցի սխեմա

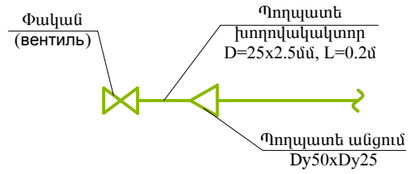

Ջրթող հանգույցի սխեմա

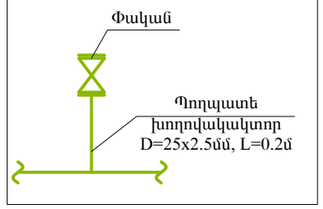

Հ-2, Հ-3

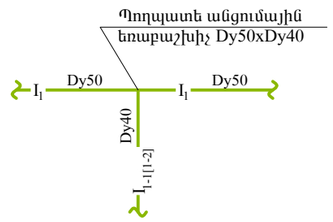

ԴԱՏԱՐԿՄԱՆ ՀԱՆԳՈՒՅՑԻ ՄԱՄՆԱԳԻՐ

Հ/Հ	Ա Ն Վ Ա Ն Ո Ւ Մ	Չափ. միավոր	Քանակ
1	2	3	4
1	Պողպատե (St) էլ. եռակցվող խողովակակտոր, միակողմանի պարուրակով D=25x2.5մմ, թԿհՉ 10704-91	գծմ	0.2
2	Փական (вентиль), Dy25 PN = 1.0 ՄՊա	հատ	1
3	Պողպատե անցում Dy40XDy25	հատ	1

ՋՐԹՈՂ ՀԱՆԳՈՒՅՑԻ ՄԱՄՆԱԳԻՐ

Հ/Հ	Ա Ն Վ Ա Ն Ո Ւ Մ	Չափ. միավոր	Քանակ
1	2	3	4
1	Պողպատե (St) էլ. եռակցվող խողովակակտոր, միակողմանի պարուրակով D=25x2.5մմ, թԿհՉ 10704-91	գծմ	0.2
2	Փական, DN25 PN = 1.0 ՄՊա	հատ	1
3	DN40-100xDN25 Պողպատե (St) խողովակների միացում էլ. եռակցմամբ	տեղ	1

ՍՈՂԱՆԻԿ
Մ 1:20

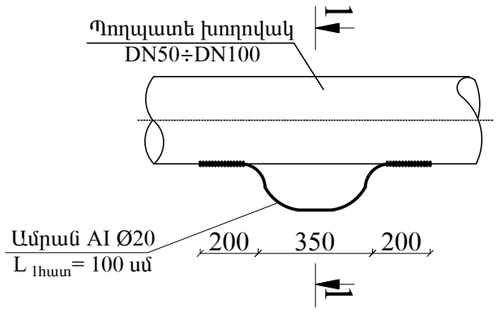

ԿՏՐՎԱԾՔ 1-1
Մ 1:20

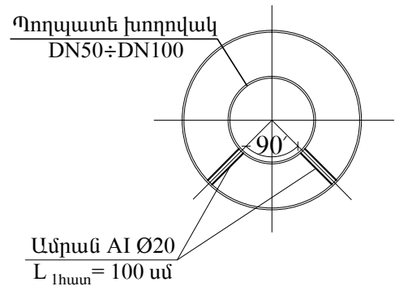

Սողանիկ միացման սխեմա

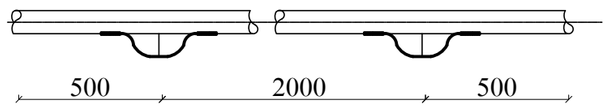

ՍՈՂԱՆԻԿԻ ԻՐԱԿԱՆԱՑՄԱՆ ՄԱՄՆԱԳԻՐ

Հ/Հ N	Ա Ն Վ Ա Ն Ո Ւ Մ	Չափ. միավոր	ՔԱՆ
1	2	3	4
1	AI Ø20, L=1.0մ (2հատ)	կգ	4.92
2	L=150մմ եռակցման կարի իրականացում	տեղ	4

ԾԱՆՈԹՈՒԹՅՈՒՆ

1. Ջրթող հանգույցների տեղադրման նշակետերն են՝
- Ոռոգման ջրագիծ 1-ի I_1 ՆԿ0+12, ՆԿ0+40, ՆԿ0+93, ՆԿ1+24, ՆԿ1+43, ՆԿ1+53, ՆԿ1+68, ՆԿ1+83
- Ոռոգման ջրագիծ 1-1-ի I_{1-1} ՆԿ0+12, ՆԿ0+42, ՆԿ0+63
- Ոռոգման ջրագիծ 1-2-ի I_{1-2} ՆԿ0+18, ՆԿ0+33, ՆԿ0+41, ՆԿ0+66

2. Նախագծվող I_1 ջրագծի վերջում նախատեսել խողովակաշարերի դատարկման հանգույց
3. Ասֆալտբետոնե ծածկույթի, սալահատակների, եզրաքարերի ծավալները ներառված են ճարտարապետական մասում

Megaprojekt	Ք. ԵՐԵՎԱՆ, ՄԱԼԱԹԻԱ-ՍԵԲԱՍՏԻԱ ՎԱՐՉԱԿԱՆ ՇՐՋԱՆ, ԱՆԴՐԱՆԻԿԻ ՓՈՂՈՑ 91, Հ.96 ՄԱՆԿԱՊԱՐՏԵԶ ՀՈԱԿ ԲԱԿԱՅԻՆ ՏԱՐԱԾՔԻ ՎԵՐԱՆՈՐՈԳՄԱՆ ԱՇԽԱՏԱՆՔՆԵՐ			Պայմանագիր ԵՔ-ՊԸԱՇՁԲ-15/31		
			ՈՌՈԳՈՒՄ	ՓՈՒԼ	ԹԵՐԹ	ԹԵՐԹԵՐ
ՏՆՕՐԵՆ	Ս. ԳԱԼՍՏՅԱՆ		ՍԽԵՄԱՆԵՐ, ՄԱՄՆԱԳՐԵՐ	ԱՆ	Ո-2	3
ՆԱԽԱԳԾԵՑ	Գ. ԵՂՈՅԱՆ			«ՄԵԳԱՄԵՏՐ» ՍՊԸ		

ՄԱՍՆԱԳԻՐ

Հ/Հ	ԱՆՎԱՆՈՒՄ	Չափ. միավոր	ՋՐԱԳԻԾ-1		ՋՐԱԳԻԾ-1-1		ՋՐԱԳԻԾ-1-2		Ծանոթ.	Ընդհ. քանակ
			I_1	Հ-1	I_{1-1}	Հ-2	I_{1-2}	Հ-3		
1	2	3	4	5	6	7	8	9	10	11
1	Պողպատե էլ. եռակցվող խողովակներ 57x3.5	գծմ	206.0	-	-	-	-	-	ГОСТ 10704-91	206.0
2	Պողպատե էլ. եռակցվող խողովակներ 48x3.3	գծմ	-	-	63.0	-	66.0	-	ГОСТ 10704-91	129.0
3	Սողնակ, Dy50 PN = 1.0 ՄՊա	հատ	-	2	-	-	-	-	-	2
4	Ջրթող հանգույց	կոմպ.	8	-	3	-	4	-	-	15
5	Դատարկման հանգույց	կոմպ.	1	-	-	-	-	-	-	1
6	Պողպատե անցումային եռաբաշխիչ Dy150xDy50	հատ	-	1	-	-	-	-	ГОСТ 17375-83	1
7	Պողպատե անցումային եռաբաշխիչ Dy50xDy40	հատ	-	-	-	-	-	-	ГОСТ 17375-83	-
8	Պողպատե եռաբաշխիչ Dy50	հատ	-	-	-	-	-	-	ГОСТ 17375-83	-
9	Պողպատե անցում Dy50xDy40	հատ	-	-	-	1	-	1	ГОСТ 17375-83	2
10	Պողպատե արմունկ Dy50, α=90 °	հատ	3	-	1	-	1	-	ГОСТ 17375-83	5
11	Պողպատե արմունկ Dy50, α=45 °	հատ	2	-	1	-	1	-	ГОСТ 17375-83	4
12	Պողպատե կցաշուրթ Dy50	հատ	-	2	-	-	-	-	ГОСТ 12822-80	2
13	Պնդօղակ (չՈռՈՄ) M16	կգ	-	0.336	-	-	-	-	ГОСТ 12822-80	0.336
14	Հեղույս (nՏսՁ) M16	կգ	-	1.176	-	-	-	-	ГОСТ 12822-80	1.176

Meganeft	Ք. ԵՐԵՎԱՆ, ՄԱԼԱԹԻԱ-ՍԵԲԱՍՏԻԱ ՎԱՐՉԱԿԱՆ ՇՐՋԱՆ, ԱՆԴՐԱՆԻԿԻ ՓՈՂՈՑ 91, Հ.96 ՄԱՆԿԱՊԱՐՏԵԶ ՀՈԱԿ ԲԱԿԱՅԻՆ ՏԱՐԱԾՔԻ ՎԵՐԱՆՈՐՈԳՄԱՆ ԱՇԽԱՏԱՆՔՆԵՐ		Պայմանագիր ԵՔ-ՊԸԱՇՁԲ-15/31	
		ՈՌՈԳՈՒՄ	ՓՈՒԼ	ԹԵՐԹ / ԹԵՐԹԵՐ
ՏՆՕՐԵՆ	Ս. ԳԱԼՍՏՅԱՆ		ԱՆ	Ո-3 / 3
ՆԱԽԱԳԾԵՑ	Գ. ԵՂՈՅԱՆ	ՄԱՄՆԱԳԻՐ	«ՄԵԳԱՄԵՏՐ» ՍՊԸ	

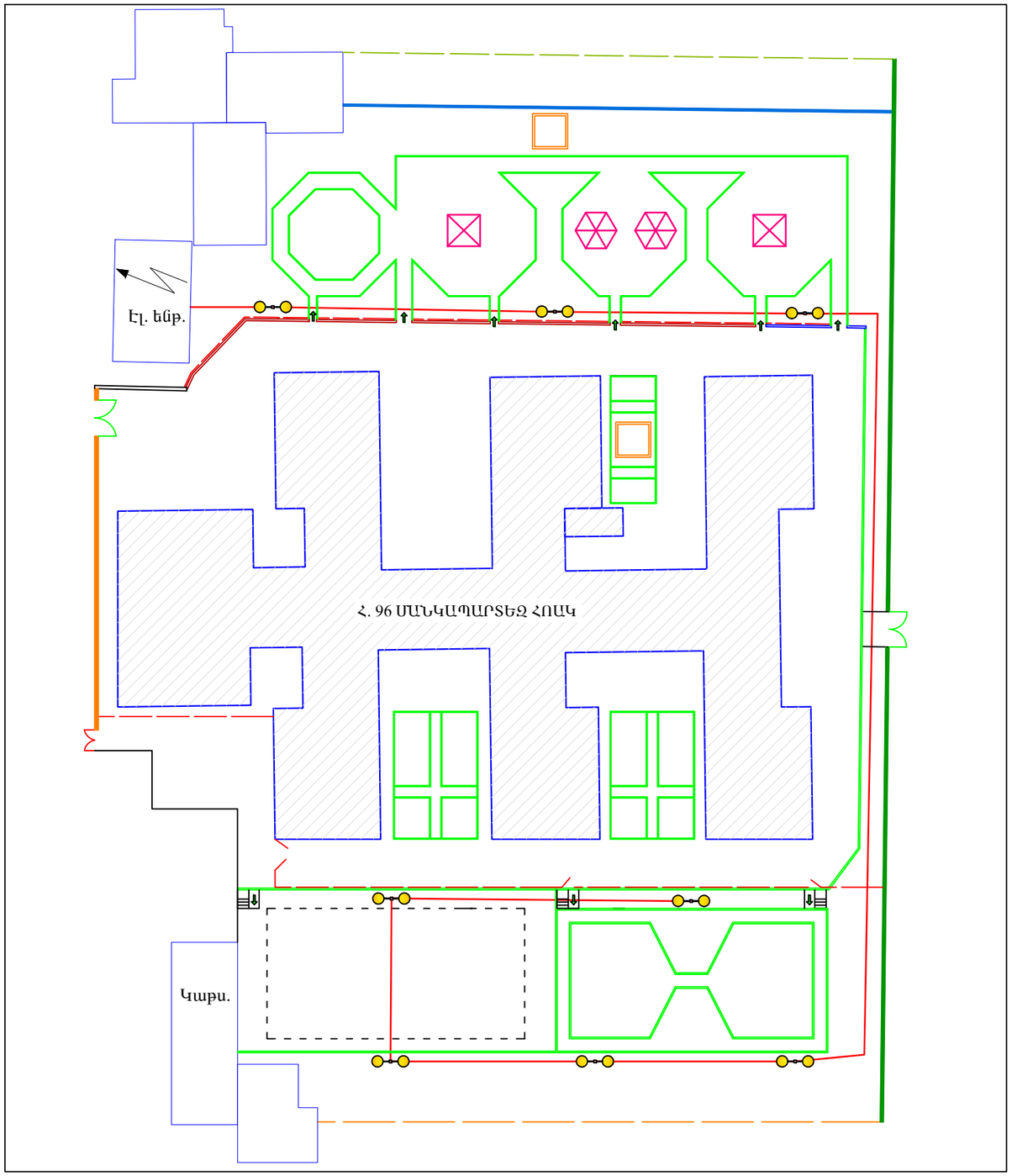

ՊԱՅՄԱՆԱԳԻՐ ԴԵՊՔԵՐ

Լուսավորության դեկորատիվ հենասյուներ - 8 հատ

Մալուխ 2x4մմ^2 /ստորգետնյա/ - 260.0 գմ

Megametr	ՔԱՂԱՔ ԵՐԵՎԱՆ, ՄԱԼԱԹԻԱ-ՍԵԲԱՍՏԻԱ ՎԱՐՉԱԿԱՆ ՇՐՋԱՆ, ԱՆԴՐԱՆԻԿԻ ՓՈՂՈՑ 91, Հ.96 ՄԱՆԿԱՊԱՐՏԵԶ ՀՈԱԿ ԲԱԿԱՅԻՆ ՏԱՐԱԾՔԻ ՎԵՐԱՆՈՐՈԳՄԱՆ ԱՇԽԱՏԱՆՔՆԵՐ				Պայմանագիր ԵՔ-ՊԲԱՇՁԲ-15/31	
			ԷԼԵԿՏՐԱԼՈՒՍԱՎՈՐՈՒԹՅԱՆ ՄԱՍ	ՓՈՒԼ	ԹԵՐԹ	ԹԵՐԹԵՐ
ՏՆՕՐԵՆ	Ս. ԳԱԼՍՏՅԱՆ		ԼՈՒՍԱՎՈՐՈՒԹՅԱՆ ՀԵՆԱՍՅՈՒՆԵՐԻ ՏԵՂԱԿԱՅՄԱՆ ՀԱՏԱԿԱԳԻԾ, Մ 1:500	ԱՆ	ԷԼ-1	2
ՆԳՃ	Ս. ԹՈՒՆՅԱՆ			«ՄԵԳԱՄԵՏՐ» ՍՊԸ		

ԼՈՒՍԱՎՈՐՈՒԹՅԱՆ ԴԵԿՈՐԱՏԻՎ ՀԵՆԱՍՅԱՆ ԸՆԴՀԱՆՈՒՐ ՏԵՍՔ

/ՀԻՄՔԻ ՊԱՐԾՊԱՆԱԿ ԲԵՏՈՆ ՊԱՅՄԱՆԱԿԱՆԻՑ ՋՈՒՅՑ ՏՐՎԱԾ ՉԷ/

Մ 1:25

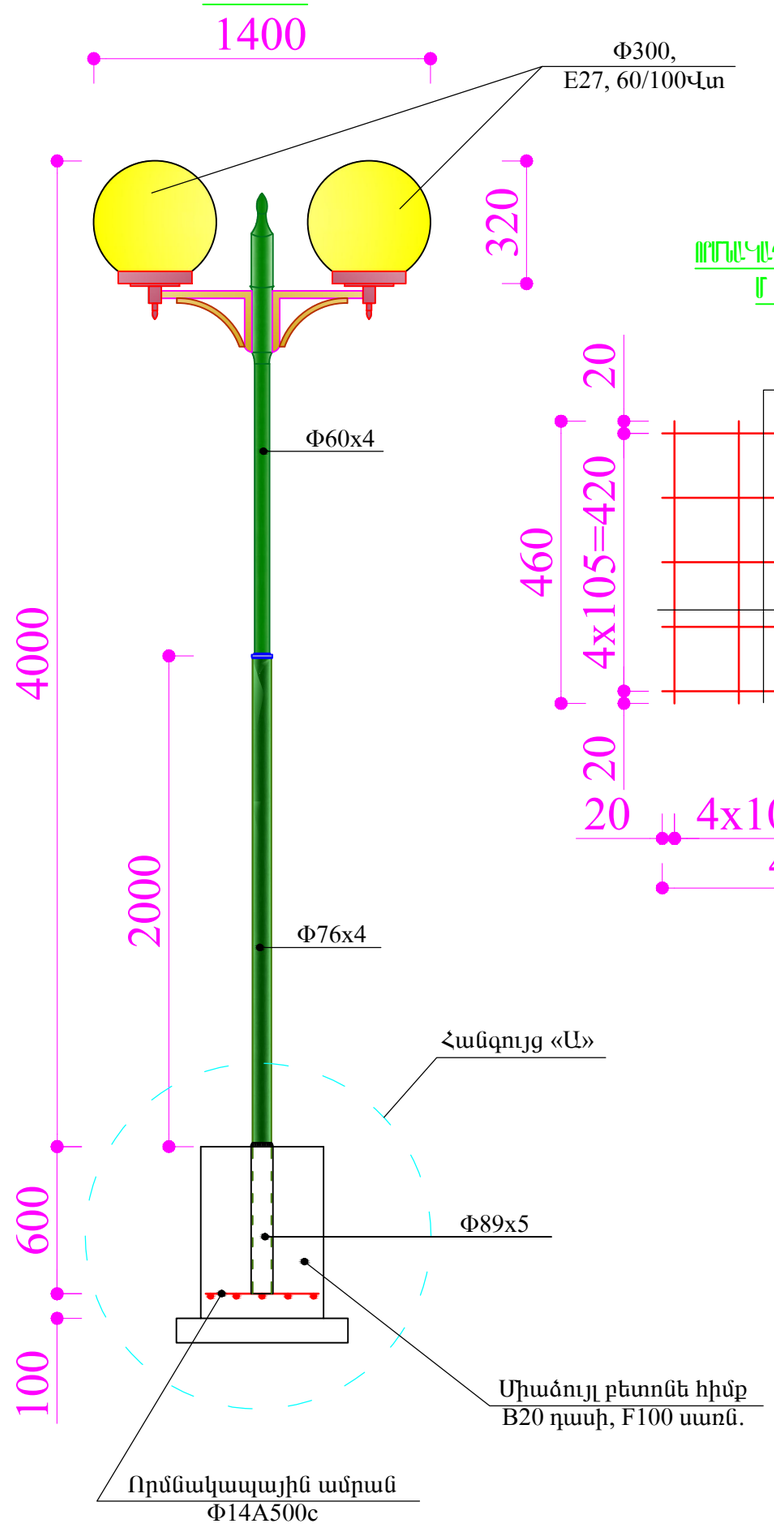

ՈՐՄՆԱԿԱՊԱՅԻՆ ԱՄՐԱՆ

Մ 1:10

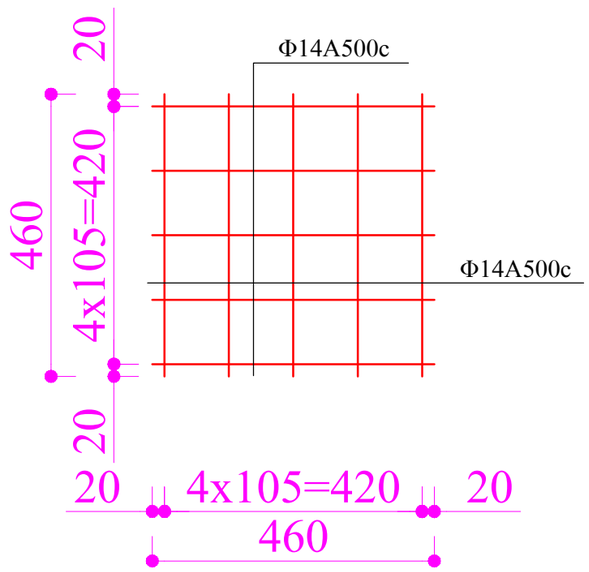

ՀԻՄՔԻ ԵՎ ՓՈՍՈՐԱԿԻ ԿՏՐՎԱԾՔԸ

Մ 1:10

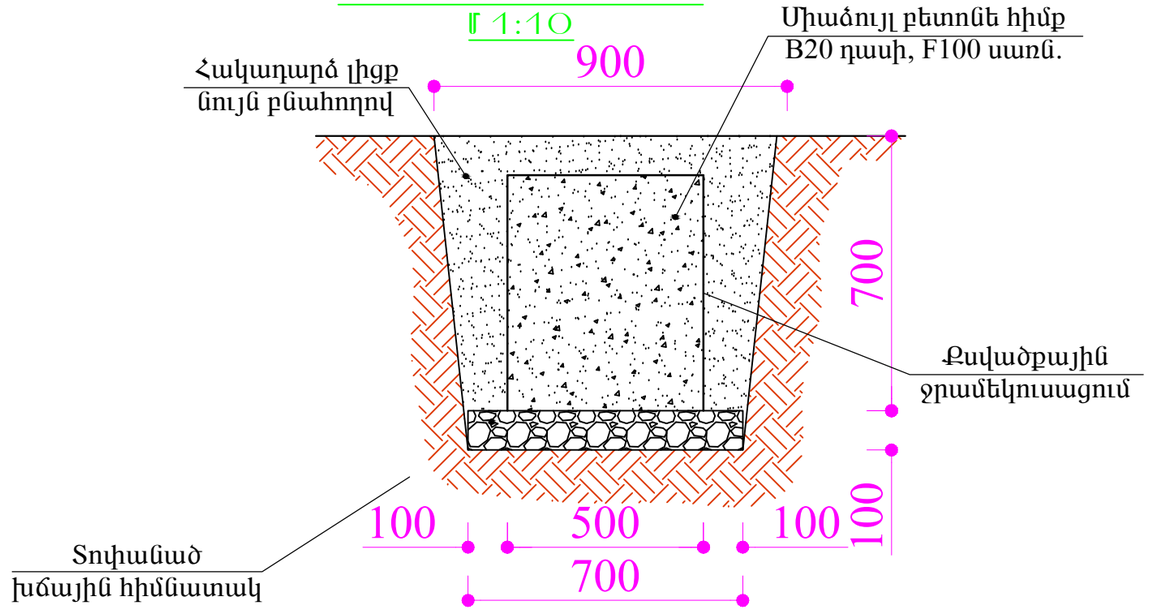

ՀՀ	ԱՇԽԱՏԱՆՔԻ ԱՆՎԱՆՈՒՄԸ	ՉԱՓ. ՄԻԱՎ.	ՔԱՆԱԿ
1	Փոսորակի մշակում ձեռքով	խմ	0.650
2	Խճային հիմնատակի տեղադրում, տոփանում, h=10սմ	խմ	0.049
3	Միաձույլ բետոնե հիմքի իրականացում, B20 դասի	խմ	0.15
4	Բետոնե հիմքի ջրամեկուսացում տաք հեղուկ բիտումով	քմ	1.50
5	Որմնակապային ամրանի տեղադրում, Φ14A500c, 4.60 գմ	տն	0.006
6	Հիմնամասի խողովակի մոնտաժում Φ89x5 մմ, 0.6 գմ	հատ	1
7	Հենասյան մոնտաժում Φ76x4 մմ	գմ	2.6
8	Մետ. թիթեղ 3x100 L=250 մմ	կգ	1.18
9	Հենասյան մոնտաժում Φ60x4 մմ	գմ	1.9
10	Անկյունակ 30x3 մմ	կգ	1.69
11	Լուսատու «Շրջանակագունդ»	հատ	2
12	Լամպ 100 Վտ	հատ	2
13	Մեկուսիչ ճենապակե	հատ	2
14	Լուսատուների զրոյակցում	հատ	2
15	Հողանցման էլեկտրոդ L50x50x3մմ, L=2.0մ	հատ	1
16	Հողանցման շերտապողպատ 40x3մմ, L=6.0մ	հատ	1
17	Բաժանիչ տուփ	հատ	1
18	Ավտոմատ անջատիչ	հատ	1
19	Լուսատուների լիցքավորում հաղորդալարերով	հատ	2
20	Կրանշտեյն, 2 հատ	կգ	1.25
21	Հենասյան ներկում	քմ	1.1
22	Բնահողի հակադարձ լիցք ձեռքով	խմ	0.451
23	Ավելորդ բնահողի բարձում ա/հիննաթափեր, տեղափոխում	խմ	0.199

Megametr	Ք. ԵՐԵՎԱՆ, ՄԱԼԱԹԻԱ-ՍԵԲԱՍՏԻԱ ՎԱՐՉԱԿԱՆ ՇՐՋԱՆ, ԱՆԴՐԱՆԻԿԻ ՓՈՂՈՑ 91, Հ.96 ՄԱՆԿԱՊԱՐՏԵԶ ՀՈԱԿ ԲԱԿԱՅԻՆ ՏԱՐԱԾՔԻ ՎԵՐԱՆՈՐՈԳՄԱՆ ԱՇԽԱՏԱՆՔՆԵՐ			Պայմանագիր ԵՔ-ՊԲԱՇՁԲ-15/31		
			ԷԼԵԿՏՐԱԼՈՒՍԱՎՈՐՈՒԹՅԱՆ ՄԱՍ	ՓՈՒԼ	ԹԵՐԹ	ԹԵՐԹԵՐ
ՏՆՕՐԵՆ	Ս. ԳԱԼՍՏՅԱՆ		ԼՈՒՍԱՎՈՐՈՒԹՅԱՆ ԴԵԿՈՐԱՏԻՎ ՀԵՆԱՍՅՈՒՆ, ԿՏՐՎԱԾՔ, ՄԱՄՆԱԳԻՐ	ԱՆ	ԷԼ-2	2
ՆԳՃ	Ս. ԹՈՒՆՅԱՆ			«ՄԵԳԱՄԵՏՐ» ՍՊԸ		